Il G2245HSU con tecnologia IPS Panel e MPRT di 1ms è un passo avanti.

Concedetevi un'eccezionale eccellenza di gioco con il monitor G2245HSU Black Hawk da 22". Questo display vanta una tecnologia di pannello IPS all'avanguardia, una frequenza di aggiornamento di 100Hz e un tempo di risposta MPRT di 1ms. Grazie alla tecnologia FreeSync e alla funzione Black Tuner, garantisce una visibilità cristallina anche nelle scene più buie, le vostre avventure di gioco salgono a un livello superiore.

1ms

Un tempo di risposta veloce è la chiave per un gaming molto fluido. Le immagini risultano meno sfocate e sdoppiate, per una migliore performance grafica.

TECNOLOGIA IPS

Coprendo il 100% della gamma di colori sRGB, questo pannello IPS offre un'eccezionale precisione del colore e angoli di visione più ampi, garantendo scene di battaglia vivide e ad alta fedeltà.

01 CARATTERISTICHE DISPLAY

Diagonale	21.5", 54.5cm
Pannello	IPS, finitura opaca
Risoluzione nativa	1920 x 1080 @100Hz (2.1 megapixel)
Format	16:9
Luminosità	300 cd/m²
Contrasto statico	1000:1
Contrasto avanzato	80M:1
Tempo di risposta (MPRT)	1ms
Angolo di visione	orizzontale/verticale: horizontal°/vertical 178°, sinistra/destro 0°/0°, alto/gíu: 0°/0°
Supporta colore	16.7mln
Siincronizzazione orizontale	30 - 110kHz
Angolo di visione L x H	478.7 x 260.3mm, 18.8 x 10.2"
Pixel pitch	0.249 x 0.241mm
Color	opaca, nero

02 INTERFACCE / CONNETTORI / CONTROLLI

Connettore ingresso	HDMI x1 (v.1.4) DisplayPort x1 (v.1.2)
USB HUB	x2 (v.2.0 DC5V, 500mA)
HDCP	si
Connettore cuffie	si

03 CARATTERISTICHE SPECIALI

Riduzione luce blu	si
Flicker free	si
supporta la Tecnologia Adaptive Sync	Adaptive Sync - 1920 x 1080 @48-100Hz
Extra	i-Style Colour
Lingua OSD	EN, DE, FR, ES, IT, RU, JP, CZ, NL, PL
Pulsanti controllo	Accensione, menu, volume, sintonizzatore nero /MBR / sincronizzazione adattiva / modalità notturna, selezione ingresso / uscita
Controllo utente	Regolazione dell'immagine (contrasto, luminosità, OD, AC, Eco, sintonizzatore nero, saturazione del colore, MBR, AdaptiveSync), sorgente d'ingresso, impostazioni audio (volume, esclusione audio), modalità utente, impostazioni colore (6 assi, gamma, riduttore luce blu, temperatura colore, preimpostazione utente), regolazione immagine (i-Style Colour, nitidezza e morbidezza, gamma RGB, regolazione modalità video), lingua, menu di impostazione (posizione OSD h., posizione OSD v., tempo OSD, logo di apertura, LED), informazioni sul display, richiamo
Altoparlanti	2 x 2W
Utilità	brevettato Kensington-lock™, DDC2B, Mac OSX

04 MECCANICA

Regolazione posizione display	tilt
Angolo di inclinazione	22° alto; 4° giù
Montaggio VESA	100 x 100mm
Passaggio cavi	si

05 ACCESSORI INCLUSI

Cavo	di alimentazione (1.5m), USB (1.5m), HDMI (1.5m)
Altro	guida rapida, guida di sicurezza

06 ALIMENTAZIONE

Unità di alimentazione	interno
Alimentazione	AC 100 - 240V, 50/60Hz
Consumo energia	17W tipico, 0.5W stand by, 0.3W spento

07 SOSTENIBILITA'

Norme	CE, TÜV-Bauart, EAC, VCCI-B, PSE, RoHS support, ErP, WEEE, REACH, UKCA
Classe efficienza energetica (Regulation (EU) 2017/1369)	E
REACH SVHC	sopra 0.1%: Piombo

08 DIMENSIONI / PESO

Prodotti dimensioni L x H x P	492 x 362 x 192.5mm
Box dimensioni L x H x P	564 x 122 x 380mm
Peso (netto)	2.6kg
Peso (lordo)	3.6kg
EAN code	4948570124688

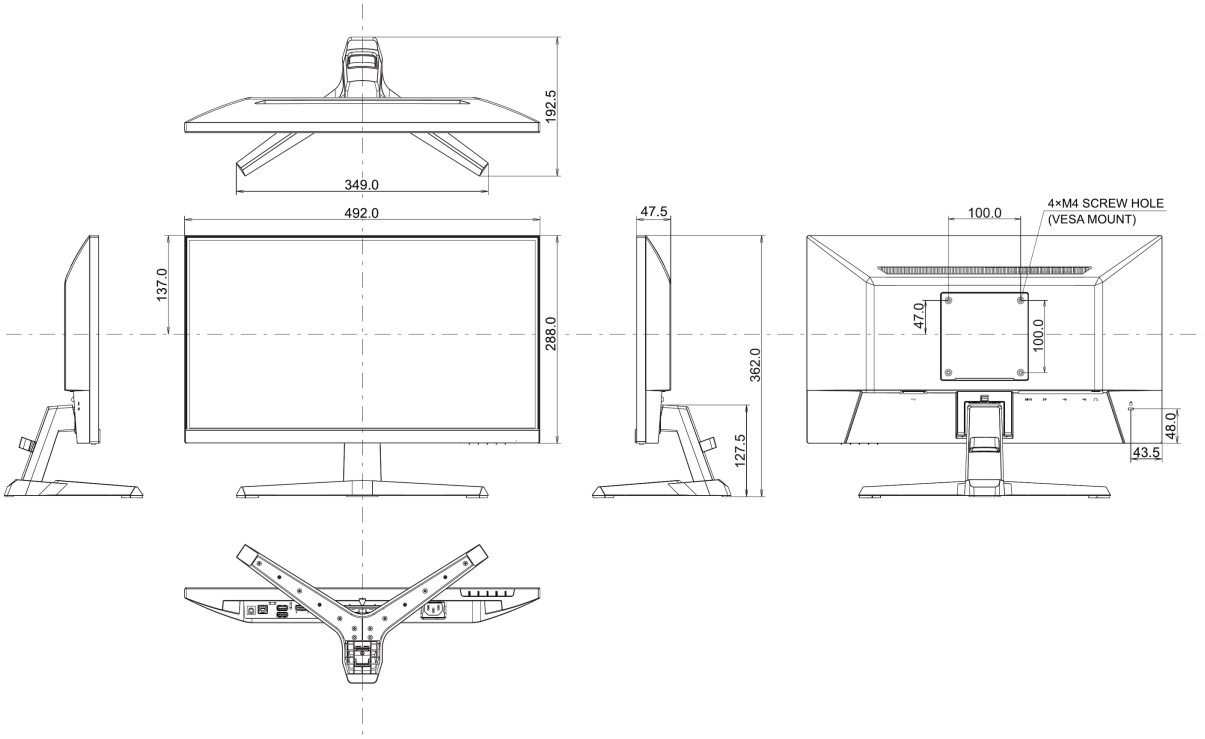

Tutti i marchi e i marchi registrati citati. E & O E. Specifiche soggette a modifiche senza preavviso. Tutti i display LCD è conforme alla norma ISO-9241-307:2008 in connessione con difetti dei pixel.

© IIYAMA CORPORATION. ALL RIGHTS RESERVED