C | DISPLAY PORT | HDMI | ECO | USB HUB | VESA

Il G2741HSU Black Hawk con tecnologia pannello IPS e MPRT da 1ms è un passo davanti a tutti

Concedetevi un'eccezionale eccellenza di gioco con il monitorG2741HSU da 27". Questo display vanta una tecnologia di pannello IPS all'avanguardia, una frequenza di aggiornamento di 144Hz e un tempo di risposta MPRT di 1ms. Grazie alla tecnologia FreeSync e alla funzione Black Tuner, che garantisce una visibilità cristallina anche nelle scene più buie, le vostre avventure di gioco salgono a un livello superiore.

Disponibile anche con supporto regolabile in altezza : G-Master GB2741HSU-B1 (1920x1080) e G-Master GB2741QSU-B1 (2560x1440)

144Hz

Una frequenza di aggiornamento e una frequenza di fotogrammi rapide garantiscono una grafica non sfocata, priva di vibrazioni e fluida, con una latenza e un intervallo inferiori, garantendo così un miglior tempo di risposta per i giochi frenetici. È adatta soprattutto per giochi frenetici, come i giochi sparatutto (FPS), i giochi del genere racing, i MOBA e gli sport, dove la frequenza di aggiornamento a 144 hz permette di avere immagini nitide e vive, che esaltano il gioco

1ms

Un tempo di risposta veloce è la chiave per un gaming molto fluido. Le immagini risultano meno sfocate e sdoppiate, per una migliore performance grafica.

01 CARATTERISTICHE DISPLAY

Diagonale	27", 68.6cm
Pannello	IPS, finitura opaca
Risoluzione nativa	1920 x 1080 @144Hz
Format	16:9
Luminosità	350 cd/m²
Contrasto statico	1500:1
Contrasto avanzato	80M:1
Tempo di risposta (MPRT)	1ms
Angolo di visione	orizzontale/verticale: 178°/178°, sinistra/destro 89°/89°, alto/gíu: 89°/89°
Supporta colore	16.7mln
Siincronizzazione orizontale	30 - 163kHz
Angolo di visione L x H	597.9 x 336.3mm, 23.5 x 13.2"
Pixel pitch	0.311mm
Color	opaca, nero

02 INTERFACCE / CONNETTORI / CONTROLLI

Connettore ingresso	HDMI x1 (v.1.4, max 1920 x 1080 @144Hz) DisplayPort x1 (v.1.2, max 1920 x 1080 @144Hz)
USB HUB	x2 (v.2.0)
HDCP	si
Connettore cuffie	si

03 CARATTERISTICHE SPECIALI

Riduzione luce blu	si
Flicker free	si
supporta la Tecnologia Adaptive Sync	FreeSync - 1920 x 1080 @48-144Hz
Lingua OSD	EN, DE, FR, ES, IT, RU, JP, CZ, NL, PL, UA
Pulsanti controllo	Joystick / Pulsante di alimentazione: Alimentazione / Menù (Centro), Su / Seleziona input, Giù, Destro / Volume / Disattiva audio, Sinistro / Luminosità / Adaptive Sync / Modalità notturna / Reduzione Motion Blur / i-Style Color / ECO
Controllo utente	regolazione dell'immagine (contrasto, luminosità, OD, Adaptive Sync, Adv. Contrast, modalità notturna, riduzione della sfocatura da movimento, gamma), selezione dell'ingresso (automatico/manuale, HDMI, DP), impostazioni audio (volume, silenziamento audio), memorizzazione delle impostazioni utente (modalità utente), impostazioni colore (6 assi, temperatura colore, preimpostazioni utente, colore i-style, riduttore di luce blu, sintonizzatore nero), regolazione immagine (nitidezza, gamma RGB, regolazione modalità video, tecnologia x-res), lingua, menu di configurazione (posizione OSD orizzontale, posizione OSD verticale, ora OSD, sfondo OSD, rotazione OSD, logo di apertura, LED di alimentazione, controllo ddc/ci), informazioni sul display, ripristino (ripristina tutto)
Altoparlanti	2 x 2W
Utilità	brevettato Kensington-lock™, DDC/CI, DDC2B, Mac OSX

04 MECCANICA

Regolazione posizione display	tilt
Angolo di inclinazione	22° alto; 4° giù
Montaggio VESA	100 x 100mm

05 ACCESSORI INCLUSI

Cavo	di alimentazione (1.5m), USB (1.5m), HDMI (1.5m)
Altro	guida rapida, guida di sicurezza

06 ALIMENTAZIONE

Unità di alimentazione	interno
Alimentazione	AC 100 - 240V, 50/60Hz
Consumo energia	16W tipico, 0.5W stand by, 0.3W spento

07 SOSTENIBILITA'

Norme	CE, TÜV-Bauart, EAC, PSE, RoHS support, ErP, WEEE, VCCI, REACH, UKCA
Classe efficienza energetica (Regulation (EU) 2017/1369)	C
REACH SVHC	sopra 0.1%: Piombo

08 DIMENSIONI / PESO

Prodotti dimensioni L x H x P	611.5 x 432 x 192.5mm
Box dimensioni L x H x P	688 x 442 x 126mm
Peso (netto)	4.0kg
Peso (lordo)	5.3kg
EAN code	4948570126330

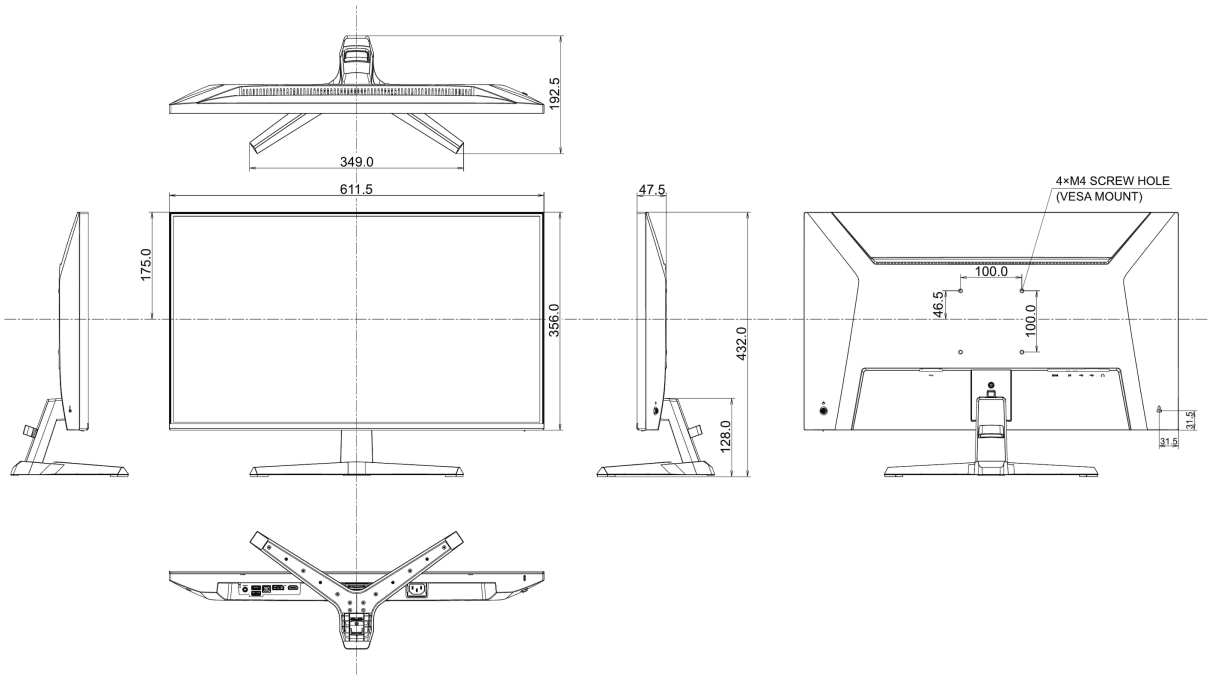

Tutti i marchi e i marchi registrati citati. E & O E. Specifiche soggette a modifiche senza preavviso. Tutti i display LCD è conforme alla norma ISO-9241-307:2008 in connessione con difetti dei pixel.

© IIYAMA CORPORATION. ALL RIGHTS RESERVED