Fai un passo avanti con il monitor G2741QSU-B1 Black Hawk da 27" con tecnologia IPS Panel e MPRT da 1ms

Prova prestazioni di gioco eccezionali con il GB2741QSU-B1 da 27" con risoluzione QHD nitida. Grazie alla tecnologia del pannello IPS, alla frequenza di aggiornamento di 144Hz e al tempo di risposta MPRT ultraveloce di 1ms, offre un'esperienza di gioco fluida, vivace e reattiva. La tecnologia NVIDIA G-SYNC elimina lo screen tearing per un'azione fluida, mentre la funzione Black Tuner migliora la visibilità nelle scene scure.

Disponibile anche con supporto regolabile in altezza : G-Master GB2741HSU-B1 (1920x1080) e G-Master GB2741QSU-B1 (2560x1440)

144Hz

Una frequenza di aggiornamento e una frequenza di fotogrammi rapide garantiscono una grafica non sfocata, priva di vibrazioni e fluida, con una latenza e un intervallo inferiori, garantendo così un miglior tempo di risposta per i giochi frenetici. È adatta soprattutto per giochi frenetici, come i giochi sparatutto (FPS), i giochi del genere racing, i MOBA e gli sport, dove la frequenza di aggiornamento a 144 hz permette di avere immagini nitide e vive, che esaltano il gioco

1ms

Un tempo di risposta veloce è la chiave per un gaming molto fluido. Le immagini risultano meno sfocate e sdoppiate, per una migliore performance grafica.

01 CARATTERISTICHE DISPLAY

Diagonale	27", 68.6cm
Pannello	IPS, finitura opaca
Risoluzione nativa	2560 x 1440 @144Hz
Format	16:9
Luminosità	350 cd/m²
Contrasto statico	1500:1
Contrasto avanzato	80M:1
Tempo di risposta (MPRT)	1ms
Angolo di visione	orizzontale/verticale: 178°/178°, sinistra/destro 89°/89°, alto/gíu: 89°/89°
Supporta colore	16.7mln
Siincronizzazione orizontale	30 - 212kHz
Angolo di visione L x H	596.7 x 335.6mm, 23.5 x 13.2"
Pixel pitch	0.233mm
Color	opaca, nero

02 INTERFACCE / CONNETTORI / CONTROLLI

Connettore ingresso	HDMI x1 (v.2.0, max 2560 x 1440 @144Hz) DisplayPort x1 (v.1.4, max 2560 x 1440 @144Hz)
USB HUB	x2 (v.2.0 DC5V, 500mA)
HDCP	si
Connettore cuffie	si

03 CARATTERISTICHE SPECIALI

Riduzione luce blu	si
Flicker free	si
supporta la Tecnologia Adaptive Sync	G-SYNC - 2560 x 1440 @48-144Hz, Display Port Only
Lingua OSD	EN, DE, FR, ES, IT, RU, JP, CZ, NL, PL, UA
Pulsanti controllo	Joystick / Pulsante di alimentazione: Alimentazione / Menù (Centro), Su / Seleziona input, Giù, Destro / Volume / Disattiva audio, Sinistro / Luminosità / Adaptive Sync / Modalità notturna / Reduzione Motion Blur / i-Style Color / ECO
Controllo utente	regolazione dell'immagine (contrasto, luminosità, OD, Adaptive Sync, Adv. Contrast, modalità notturna, riduzione della sfocatura da movimento, gamma), selezione dell'ingresso (automatico/manuale, HDMI, DP), impostazioni audio (volume, silenziamento audio), memorizzazione delle impostazioni utente (modalità utente), impostazioni colore (6 assi, temperatura colore, preimpostazioni utente, colore i-style, riduttore di luce blu, sintonizzatore nero), regolazione immagine (nitidezza, gamma RGB, regolazione modalità video, tecnologia x-res), lingua, menu di configurazione (posizione OSD orizzontale, posizione OSD verticale, ora OSD, sfondo OSD, rotazione OSD, logo di apertura, LED di alimentazione, controllo ddc/ci), informazioni sul display, ripristino (ripristina tutto)
Altoparlanti	2 x 2W
Utilità	brevettato Kensington-lock™, DDC/CI, DDC2B, Mac OSX

04 MECCANICA

Regolazione posizione display	tilt
Angolo di inclinazione	22° alto; 4° giù
Montaggio VESA	100 x 100mm
Passaggio cavi	si

05 ACCESSORI INCLUSI

Cavo	di alimentazione (1.5m), USB (1.5m), HDMI (1.5m)
Altro	guida rapida, guida di sicurezza

06 ALIMENTAZIONE

Unità di alimentazione	interno
Alimentazione	AC 100 - 240V, 50/60Hz
Consumo energia	17W tipico, 0.5W stand by, 0.3W spento

07 SOSTENIBILITA'

Norme	CE, TÜV-Bauart, EAC, VCCI-B, PSE, RoHS support, ErP, WEEE, REACH, UKCA
Classe efficienza energetica (Regulation (EU) 2017/1369)	D
REACH SVHC	sopra 0.1%: Piombo

08 DIMENSIONI / PESO

Prodotti dimensioni L x H x P	613 x 433.5 x 192.5mm
Box dimensioni L x H x P	688 x 442 x 126mm
Peso (netto)	4kg
Peso (lordo)	5.4kg
EAN code	4948570126873

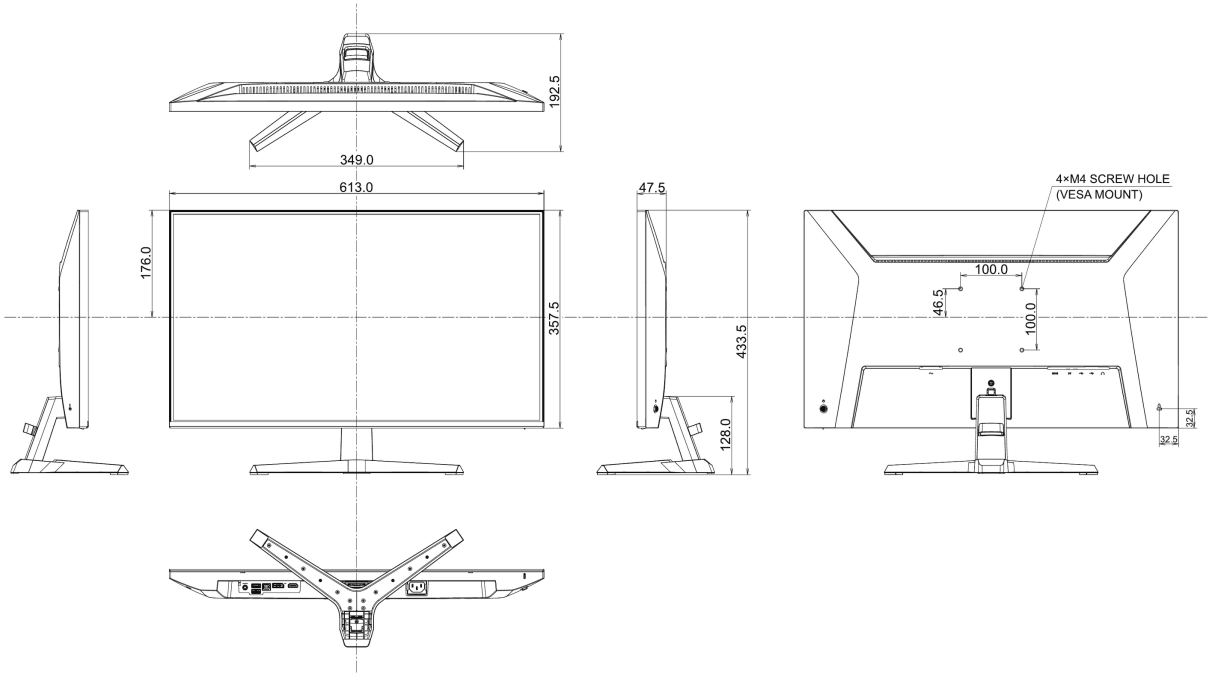

Tutti i marchi e i marchi registrati citati. E & O E. Specifiche soggette a modifiche senza preavviso. Tutti i display LCD è conforme alla norma ISO-9241-307:2008 in connessione con difetti dei pixel.

© IIYAMA CORPORATION. ALL RIGHTS RESERVED