Sblocca il tuo potenziale di gioco con il Gaming Monitor G2771QS Red Eagle e il suo veloce pannello IPS

Con il monitor G2771QS da 27" otterrete il vantaggio competitivo di cui avete bisogno per liberare tutto il vostro potenziale di gioco. Dotato di una risoluzione WQHD (2560x1440), MPRT ultraveloce di 0.5 ms e di una frequenza di aggiornamento di 200 Hz, questo monitor garantisce un gioco fluido. Compatibile con NVIDIA G-SYNC, così puoi prendere decisioni in una frazione di secondo e dimenticare gli effetti di ghosting o i problemi di sfocatura. La possibilità di regolare la luminosità e le tonalità scure con il Black Tuner offre maggiori prestazioni di visione nelle aree in ombra e la tecnologia del pannello IPS garantisce un'ottima qualità dell'immagine.

Disponibile anche con supporto regolabile in altezza : G-Master GB2771HSU-B1 (1920x1080) , G-Master GB2771QSU-B1 (2560x1440) e G-Master GB2771UHSU-B1 (3840x2160)

QHD 1440p

Goditi una risoluzione QHD cristallina con dettagli vivaci, maggiore nitidezza e più spazio di lavoro per i giochi, i progetti creativi e l'uso quotidiano.

Con una frequenza di aggiornamento di 200Hz, la forza è con te! Prendi decisioni in una frazione di secondo e assicurati che l'immagine sullo schermo sia sempre nitida e fluida.

01 CARATTERISTICHE DISPLAY

Diagonale	27", 68.6cm
Pannello	Fast IPS, opacita' 25%
Risoluzione nativa	2560 x 1440 @200Hz (3.7 megapixel WQHD, DisplayPort)
Format	16:9
Luminosità	350 cd/m²
Contrasto statico	1200:1
Contrasto avanzato	80M:1
Tempo di risposta (MPRT)	0.5ms
Angolo di visione	orizzontale/verticale: 178°/178°, sinistra/destro 89°/89°, alto/gíu: 89°/89°
Supporta colore	1.07B 10bit (8bit + Hi-FRC)
Siincronizzazione orizontale	30 - 320kHz
Angolo di visione L x H	596.7 x 335.7mm, 23.5 x 23.5"
Pixel pitch	0.233mm
Colore del telaio	opaca, nero

02 INTERFACCE / CONNETTORI / CONTROLLI

Connettore ingresso	HDMI x2 (v.2.0, max. 2560 x 1440 @144Hz) DisplayPort x1 (v.1.4, max. 2560 x 1440 @200Hz)
HDCP	si
Connettore cuffie	si

03 CARATTERISTICHE SPECIALI

Riduzione luce blu	si
Flicker free	si
supporta la Tecnologia Adaptive Sync	G-SYNC - 2560 x 1440 @48-200Hz, DisplayPort Only
Extra	i-Style Colour
HDR	HDR10 Ready
Lingua OSD	EN, DE, FR, ES, IT, PT, RU, JP, CZ, NL, PL, UA
Pulsanti controllo	tasto accensione, joystick, menù (center), su / selezione del segnale, giù / scorciatoia, sinistro / volume -, destro / volume +
Controllo utente	regolazione dell'immagine (contrasto, luminosità, OD, ACR, ECO, Black Tuner, Motion Blur Reducer, gamma), selezione dell'ingresso (sorgente d'ingresso), regolazione dell'audio (volume, mute), memorizzazione delle impostazioni dell'utente (modalità utente), impostazioni del colore (temperatura del colore, 6 assi, preselezione dell'utente), regolazione dell'immagine (colore i-Style, tecnologia X-Res, nitidezza e morbidezza, gamma HDMI, modalità direct drive, regolazione della modalità video), lingua, menu di configurazione (posizione OSD H. posizione OSD, posizione OSD V., ora OSD, logo di apertura, rotazione OSD, sincronizzazione adattiva, LED, DDC/CI, USB BC), informazioni sul display, reset
Altoparlanti	2 x 2W
Utilità	brevettato Kensington-lock™, DDC/CI, DDC2B, Mac OSX

04 MECCANICA

Regolazione posizione display	tilt
Angolo di inclinazione	21.5° alto; 3.5° giù
Montaggio VESA	100 x 100mm
Passaggio cavi	si

05 ACCESSORI INCLUSI

Cavo	di alimentazione (1.8m), HDMI (1.8m), DP (1.8m)
Altro	guida rapida, guida di sicurezza

06 ALIMENTAZIONE

Unità di alimentazione	interno
Alimentazione	AC 100 - 240V, 50/60Hz
Consumo energia	21W tipico, 0.5W stand by, 0.3W spento

07 SOSTENIBILITA'

Norme	CE, TÜV-Bauart, EAC, PSE, RoHS support, ErP, WEEE, VCCI, REACH, UKCA
Classe efficienza energetica (Regulation (EU) 2017/1369)	E
REACH SVHC	sopra 0.1%: Piombo

08 DIMENSIONI / PESO

Prodotti dimensioni L x H x P	613.5 x 445.5 x 192.5mm
Box dimensioni L x H x P	690 x 126 x 465mm
Peso (netto)	4.4kg
Peso (senza supporto)	3.9kg
Peso (lordo)	6.6kg
EAN code	4948570126576

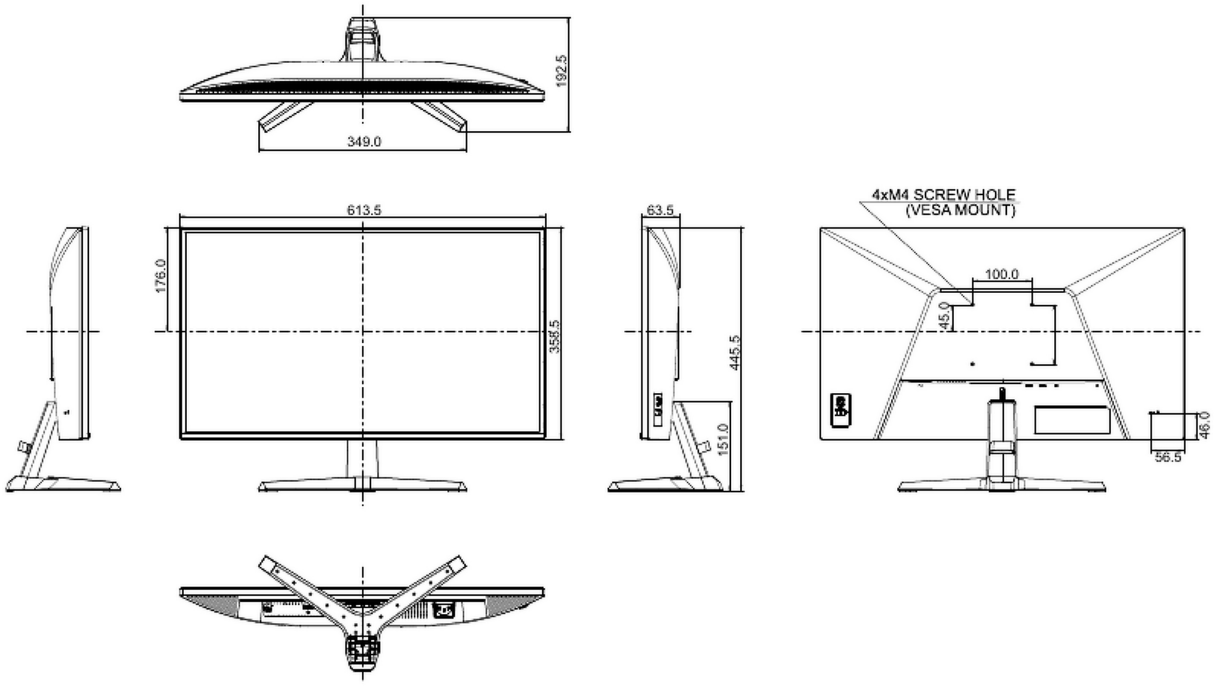

Tutti i marchi e i marchi registrati citati. E & O E. Specifiche soggette a modifiche senza preavviso. Tutti i display LCD è conforme alla norma ISO-9241-307:2008 in connessione con difetti dei pixel.

© IIYAMA CORPORATION. ALL RIGHTS RESERVED