Il GB2441HSU Black Hawk con tecnologia pannello IPS e MPRT da 1ms è un passo davanti a tutti

Concedetevi un'eccezionale eccellenza di gioco con il monitor GB2441HSU da 24". Questo display vanta una tecnologia di pannello IPS all'avanguardia, una frequenza di aggiornamento di 144Hz e un tempo di risposta MPRT di 1ms. Grazie alla tecnologia FreeSync e alla funzione Black Tuner, che garantisce una visibilità cristallina anche nelle scene più buie, le vostre avventure di gioco salgono a un livello superiore.

Disponibile anche con supporto fisso : G-Master G2441HSU-B1

144Hz

Una frequenza di aggiornamento e una frequenza di fotogrammi rapide garantiscono una grafica non sfocata, priva di vibrazioni e fluida, con una latenza e un intervallo inferiori, garantendo così un miglior tempo di risposta per i giochi frenetici. È adatta soprattutto per giochi frenetici, come i giochi sparatutto (FPS), i giochi del genere racing, i MOBA e gli sport, dove la frequenza di aggiornamento a 144 hz permette di avere immagini nitide e vive, che esaltano il gioco

1ms

Un tempo di risposta veloce è la chiave per un gaming molto fluido. Le immagini risultano meno sfocate e sdoppiate, per una migliore performance grafica.

01 CARATTERISTICHE DISPLAY

Diagonale	23.8", 60.5cm
Pannello	IPS, finitura opaca
Risoluzione nativa	1920 x 1080 @144Hz
Format	16:9
Luminosità	350 cd/m²
Contrasto statico	1500:1
Contrasto avanzato	80M:1
Tempo di risposta (MPRT)	1ms
Angolo di visione	orizzontale/verticale: 178°/178°, sinistra/destro 89°/89°, alto/gíu: 89°/89°
Supporta colore	16.7mln
Siincronizzazione orizontale	30 - 163kHz
Angolo di visione L x H	527 x 296.5mm, 20.7 x 11.7"
Pixel pitch	0.2745mm
Color	opaca, nero

02 INTERFACCE / CONNETTORI / CONTROLLI

Connettore ingresso	HDMI x1 (v.1.4) DisplayPort x1 (v.1.2)
USB HUB	x2 (v.2.0 DC5V, 500mA)
HDCP	si
Connettore cuffie	si

03 CARATTERISTICHE SPECIALI

Riduzione luce blu	si
Flicker free	si
supporta la Tecnologia Adaptive Sync	FreeSync - 1920 x 1080 @48-144Hz
Lingua OSD	EN, DE, FR, ES, IT, RU, JP, CZ, NL, PL, UA
Pulsanti controllo	Joystick / Pulsante di alimentazione: Alimentazione / Menù (Centro), Su / Seleziona input, Giù, Destro / Volume / Disattiva audio, Sinistro / Luminosità / Adaptive Sync / Modalità notturna / Reduzione Motion Blur / i-Style Color / ECO
Controllo utente	regolazione dell'immagine (contrasto, luminosità, OD, Adaptive Sync, Adv. Contrast, modalità notturna, riduzione della sfocatura da movimento, gamma), selezione dell'ingresso (automatico/manuale, HDMI, DP), impostazioni audio (volume, silenziamento audio), memorizzazione delle impostazioni utente (modalità utente), impostazioni colore (6 assi, temperatura colore, preimpostazioni utente, colore i-style, riduttore di luce blu, sintonizzatore nero), regolazione immagine (nitidezza, gamma RGB, regolazione modalità video, tecnologia x-res), lingua, menu di configurazione (posizione OSD orizzontale, posizione OSD verticale, ora OSD, sfondo OSD, rotazione OSD, logo di apertura, LED di alimentazione, controllo ddc/ci), informazioni sul display, ripristino (ripristina tutto)
Altoparlanti	2 x 2W
Utilità	brevettato Kensington-lock™, DDC/CI, DDC2B, Mac OSX

04 MECCANICA

Regolazione posizione display	altezza, pivot (rotazione), swivel, tilt
Regolazione altezza	150mm
Rotazione (funzione PIVOT)	90°
Snodo	45°; 45° sinistra; 45° destro

Angolo di inclinazione	23° alto; 5° giù
Montaggio VESA	100 x 100mm
Passaggio cavi	si

05 ACCESSORI INCLUSI

Cavo	di alimentazione (1.5m), USB (1.5m), HDMI (1.5m)
Altro	guida rapida, guida di sicurezza

06 ALIMENTAZIONE

Unità di alimentazione	interno
Alimentazione	AC 100 - 240V, 50/60Hz
Consumo energia	12W tipico, 0.5W stand by, 0.3W spento

07 SOSTENIBILITA'

Norme	CE, TÜV-Bauart, EAC, VCCI-B, PSE, RoHS support, ErP, WEEE, REACH, UKCA
Classe efficienza energetica (Regulation (EU) 2017/1369)	C
REACH SVHC	sopra 0.1%: Piombo

08 DIMENSIONI / PESO

Prodotti dimensioni L x H x P	539 x 351 (501) x 171mm
Box dimensioni L x H x P	685 x 395 x 126mm
Peso (netto)	4.6kg
Peso (lordo)	5.9kg
EAN code	4948570126323

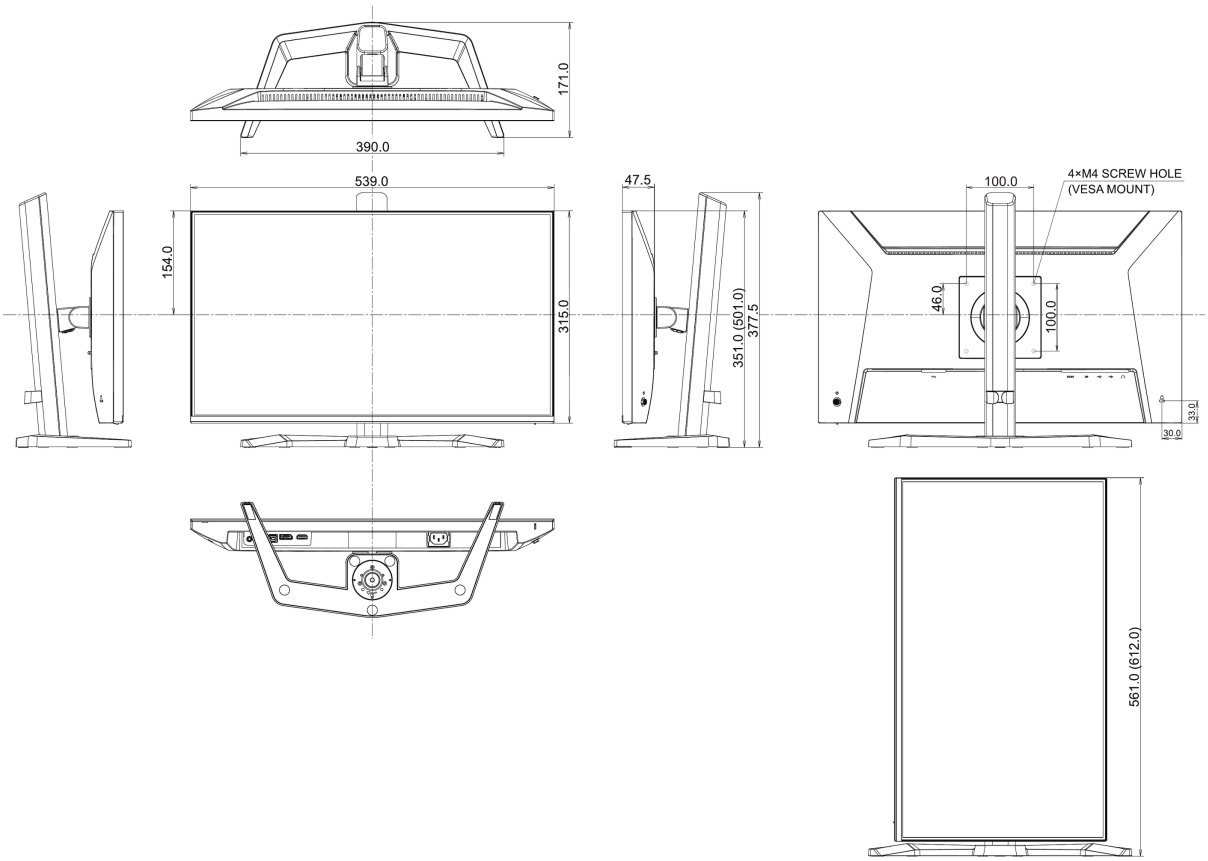

Tutti i marchi e i marchi registrati citati. E & O E. Specifiche soggette a modifiche senza preavviso. Tutti i display LCD è conforme alla norma ISO-9241-307:2008 in connessione con difetti dei pixel.

© IIYAMA CORPORATION. ALL RIGHTS RESERVED