A↑G E

Controllate il gioco con il GB2795HSU Gold Phoenix da 27" con tecnologia pannello VA e una frequenza di aggiornamento di 280Hz

Il G-Master GB2795HSU-B1 è stato progettato per aiutarvi a liberare tutto il vostro potenziale di gioco. Con FreeSync Premium per un gioco fluido e senza strappi e una frequenza di aggiornamento di 280Hz, ogni movimento risulta veloce e fluido. Il pannello VA da 27" offre immagini chiare e nitide, mentre la risposta di 0.2 ms vi garantisce di essere sempre all'avanguardia in ogni gioco, senza essere mai frenati dalla vostra attrezzatura. Per un maggiore comfort ergonomico, il monitor include un supporto regolabile in altezza di 150 mm per adattarsi perfettamente alla vostra configurazione.

Black Tuner

Grazie al Black Tuner è possibile regolare la luminosità e le sfumature scure, migliorando la prestazione visiva nelle aree ombreggiate e permettendo di individuare prima il nemico.

Tecnologia FreeSync™ Premium

Questo monitor garantisce una bassa latenza in ingresso e una bassa compensazione del framerate, ponendo fine a qualsiasi problema di Screen Tearing o Stuttering a praticamente qualsiasi framerate.

01 CARATTERISTICHE DISPLAY

Diagonale	27", 68.6cm
Pannello	VA
Risoluzione nativa	1920 x 1080 @280Hz (2.1 megapixel Full HD, DisplayPort)
Format	16:9
Luminosità	300 cd/m²
Contrasto statico	4000:1
Contrasto avanzato	80M:1
Tempo di risposta (MPRT)	0.2ms
Angolo di visione	orizzontale/verticale: horizontal°/vertical 178°, sinistra/destro 0°/0°, alto/gíu: 0°/0°
Supporta colore	16.7mln 8bit
Siincronizzazione orizontale	30 - 292kHz
Angolo di visione L x H	597.9 x 336.3mm, 23.5 x 13.2"
Pixel pitch	0.311mm
Color	opaca, nero

02 INTERFACCE / CONNETTORI / CONTROLLI

Connettore ingresso	HDMI x1 (v.2.0 max. 1920 x 1080 @240Hz) DisplayPort x1 (v.1.4 max. 1920 x 1080 @280Hz)
USB HUB	x4 (v.3.2 (Gen 1, 5Gbit; DC5V, 900mA))
HDCP	si
Connettore cuffie	si

03 CARATTERISTICHE SPECIALI

Riduzione luce blu	si
Flicker free	si
supporta la Tecnologia Adaptive Sync	FreeSync Premium - HDMI: 1920 x 1080 @48-240Hz, DP: 1920 x 1080 @48-280Hz
HDR	HDR10
Lingua OSD	EN, DE, FR, ES, IT, RU, JP, CZ, NL, PL
Pulsanti controllo	Alimentazione, Joystick (Menu / Su / Giù / Sinistra / Destra), Selezione segnale, Volume +, Volume -, Alimentazione
Controllo utente	regolazione dell'immagine (contrasto, luminosità, OD, ACR, Eco, riduttore di luce blu, Black Tuner, riduttore di sfocatura, gamma), selezione dell'ingresso (sorgente di ingresso), regolazione dell'audio (volume, mute), memorizzazione delle impostazioni dell'utente (modalità utente), impostazioni del colore (temperatura del colore, 6 assi, preimpostazione dell'utente), regolazione dell'immagine (i-Style Colour, tecnologia X-res, nitidezza, gamma HDMI, modalità Direct Drive), regolazione dell'immagine (regolazione modalità video, HDR), lingua, menu di impostazione (posizione orizzontale OSD, posizione verticale OSD, tempo OSD, logo di apertura, rotazione OSD, FreeSync Premium, LED di alimentazione, DDC/CI, carica USB), informazioni sul display, reset
Altoparlanti	2 x 2W
Utilità	brevettato Kensington-lock™, DDC2B, Mac OSX

04 MECCANICA

Regolazione posizione display	altezza, pivot (rotazione), tilt
Regolazione altezza	150mm
Rotazione (funzione PIVOT)	90°

Snodo	90°; ° sinistra; 45° destro
Angolo di inclinazione	23° alto; 5° giù
Montaggio VESA	100 x 100mm
Passaggio cavi	si

05 ACCESSORI INCLUSI

Cavo	di alimentazione (1.8m), USB (1.8m), HDMI (1.8m), DP (1.8m)
Altro	guida rapida, guida di sicurezza

06 ALIMENTAZIONE

Unità di alimentazione	interno
Alimentazione	AC - 100V, 240/V, 50Hz
Consumo energia	30W tipico, 0.5W stand by, 0.3W spento

07 SOSTENIBILITA'

Norme	CE, TÜV-Bauart, EAC, VCCI-B, PSE, RoHS support, ErP, WEEE, REACH, UKCA
Classe efficienza energetica (Regulation (EU) 2017/1369)	E
REACH SVHC	sopra 0.1%: Piombo

08 DIMENSIONI / PESO

Prodotti dimensioni L x H x P	614.5 x 400.5 (550.5) x 213mm
Box dimensioni L x H x P	690 x 432 x 168mm
Peso (netto)	5.4kg
Peso (lordo)	7.5kg
EAN code	4948570124428

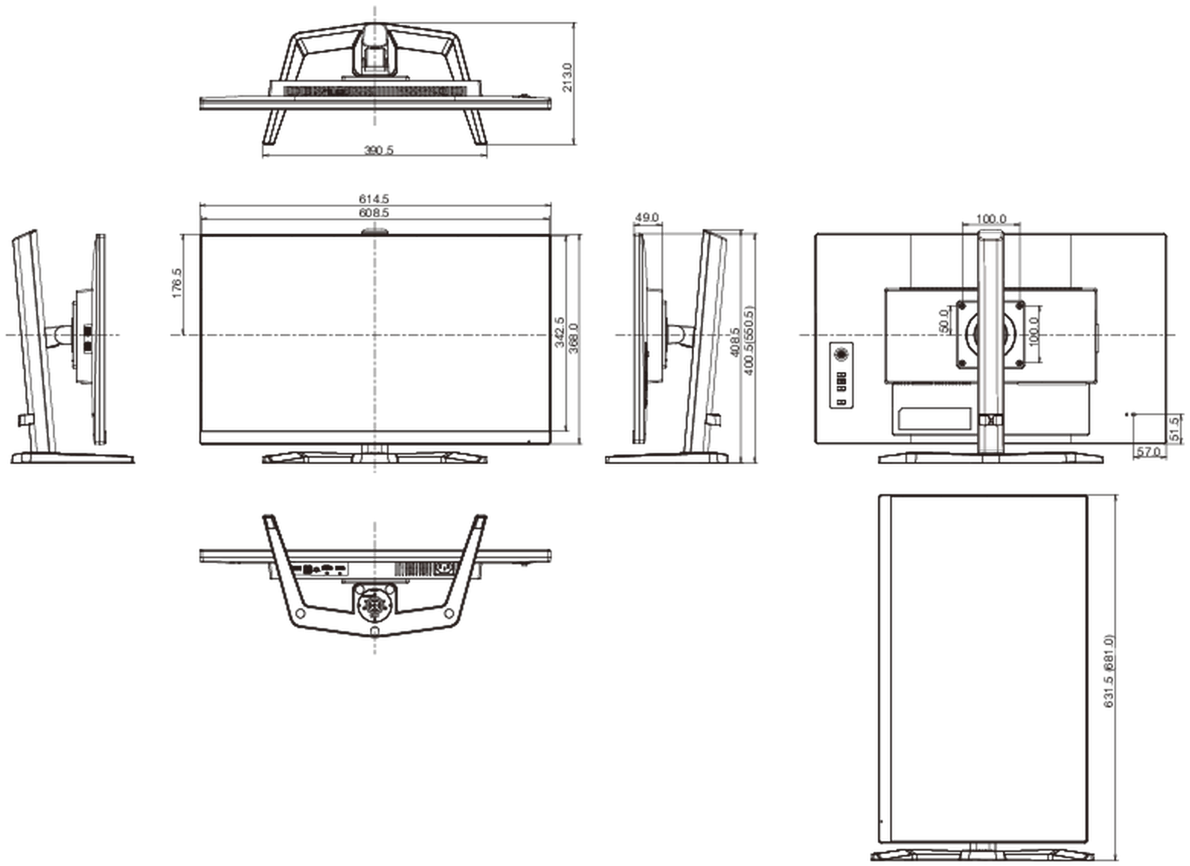

Tutti i marchi e i marchi registrati citati. E & O E. Specifiche soggette a modifiche senza preavviso. Tutti i display LCD è conforme alla norma ISO-9241-307:2008 in connessione con difetti dei pixel.

© IIYAMA CORPORATION. ALL RIGHTS RESERVED