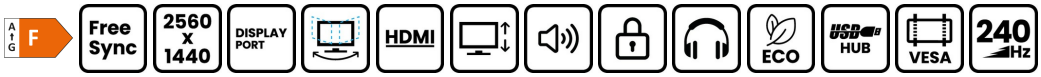

Domina il gioco con il monitor QHD Gold Phoenix GB3290QSU da 32"

Goditi un gameplay ultra fluido con una frequenza di aggiornamento di 240Hz e un tempo di risposta MPRT veloce di 1ms. Ogni movimento è istantaneo, ogni azione precisa! Il GB3290QSU è dotato di risoluzione QHD, che offre immagini nitide e vivaci che danno vita a ogni dettaglio dei tuoi giochi. FreeSync Premium e VRR (Variable Refresh Rate) assicurano che il monitor si adatti alle frequenze dei fotogrammi fluttuanti, eliminando strappi e interruzioni per un gameplay sempre fluido, anche sulle console. La funzione Black Tuner rivela i dettagli nascosti nelle scene buie, così non perderai mai di vista un avversario.

Progettato per la massima praticità, il monitor è dotato di un supporto regolabile in altezza fino a 15 cm e di quattro porte USB, che consentono di collegare facilmente i tuoi dispositivi e creare una configurazione di gioco comoda e organizzata.

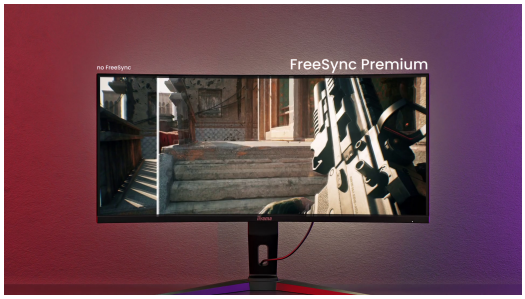

Gioco più fluido e senza interruzioni

FreeSync Premium elimina il tearing e lo stuttering, garantendo immagini fluide e reazioni fulminee.

240Hz e 1ms MPRT per prestazioni senza compromessi

Prova un gameplay ultra fluido con una frequenza di aggiornamento di 240Hz e un tempo di risposta MPRT di 1ms, che riducono al minimo il motion blur e il ghosting per una precisione nitidissima in ogni fotogramma

01 CARATTERISTICHE DISPLAY

Diagonale	31.5", 80cm
Pannello	IPS
Risoluzione nativa	2560 x 1440 @240Hz (3.7 megapixel QHD)
Format	16:9
Luminosità	400 cd/m²
Contrasto statico	1000:1
Contrasto avanzato	80M:1
Tempo di risposta (MPRT)	1ms
Angolo di visione	orizzontale/verticale: 178°/178°, sinistra/destro 89°/89°, alto/gíu: 89°/89°
Supporta colore	16.7mln (sRGB: 96%, NTSC: 72%)
Siincronizzazione orizontale	30 - 360kHz
Angolo di visione L x H	698.1 x 392.7mm, 27.5 x 15.5"
Pixel pitch	0.273mm
Color	opaca, nero

02 INTERFACCE / CONNETTORI / CONTROLLI

Connettore ingresso	HDMI x2 (v. 2.1 max. 2560 x 1440 @240Hz) DisplayPort x1 (v. 1.4 max. 2560 x 1440 @240Hz)
USB HUB	x4 ((2x Type A v.3.2 Gen 1 (5Gbps, 4.5W), 2x Type C (5Gbps, 7.5W))
HDCP	si
Connettore cuffie	si

03 CARATTERISTICHE SPECIALI

Riduzione luce blu	si
Flicker free	si
supporta la Tecnologia Adaptive Sync	FreeSync Premium - HDMI: 2560 x 1440 @48-240Hz, DP: 2560 x 1440 @48-240Hz
Extra	i-Style Colour
HDR	Si, HDR-Ready
Lingua OSD	EN, DE, FR, ES, IT, PT, RU, JP, CZ, NL, PL
Pulsanti controllo	Accensione, Menu, Regolazione / Volume, Regolazione / Scorciatoia, Selezione ingresso, Esci
Controllo utente	picture adjust (contrast, brightness, OD, HDR, FreeSync Premium, ACR, night mode, blue light reducer, motion blur reduction, gamma), input select (input source), audio adjust (volume, mute), store user settings (user modes), colour settings (6-asixs, colour temperature, user preset, black tuner, i-Style Colour, x-res technology, sharpness, HDMI range, direct drive mode), image adjust (video mode adjust), language, setup menu (OSD h. position, OSD v. position, OSD background, OSD time, opening logo, power LED, DDC/CI, USB charge, HDMI 2.1, DSC compression), reset
Altoparlanti	2 x 4.5W
Utilità	brevettato Kensington-lock™, DDC2B, Mac OSX

04 MECCANICA

Regolazione posizione display	altezza, swivel, tilt
Regolazione altezza	150mm
Snodo	90°; 45 ° sinistra; 45° destro

Angolo di inclinazione	23° alto; 5° giù
Montaggio VESA	100 x 100mm
Passaggio cavi	si

05 ACCESSORI INCLUSI

Cavo	USB (1.5m), HDMI (1.5m), DP (1.8m)
Altro	guida rapida, guida di sicurezza

06 ALIMENTAZIONE

Unità di alimentazione	interno
Alimentazione	AC 100 - 240V, 50/60Hz
Consumo energia	40W tipico, 0.5W stand by, 0.3W spento

07 SOSTENIBILITA'

Norme	CE, TÜV-Bauart, VCCI-B, PSE, RoHS support, ErP, WEEE, REACH, UKCA
Classe efficienza energetica (Regulation (EU) 2017/1369)	F
REACH SVHC	sopra 0.1%: Piombo

08 DIMENSIONI / PESO

Prodotti dimensioni L x H x P	714 x 458 (608) x 290mm
Box dimensioni L x H x P	795 x 506 x 185mm
Peso (netto)	9.2kg
Peso (senza supporto)	6.5kg
Peso (lordo)	11.9kg
EAN code	4948570124510

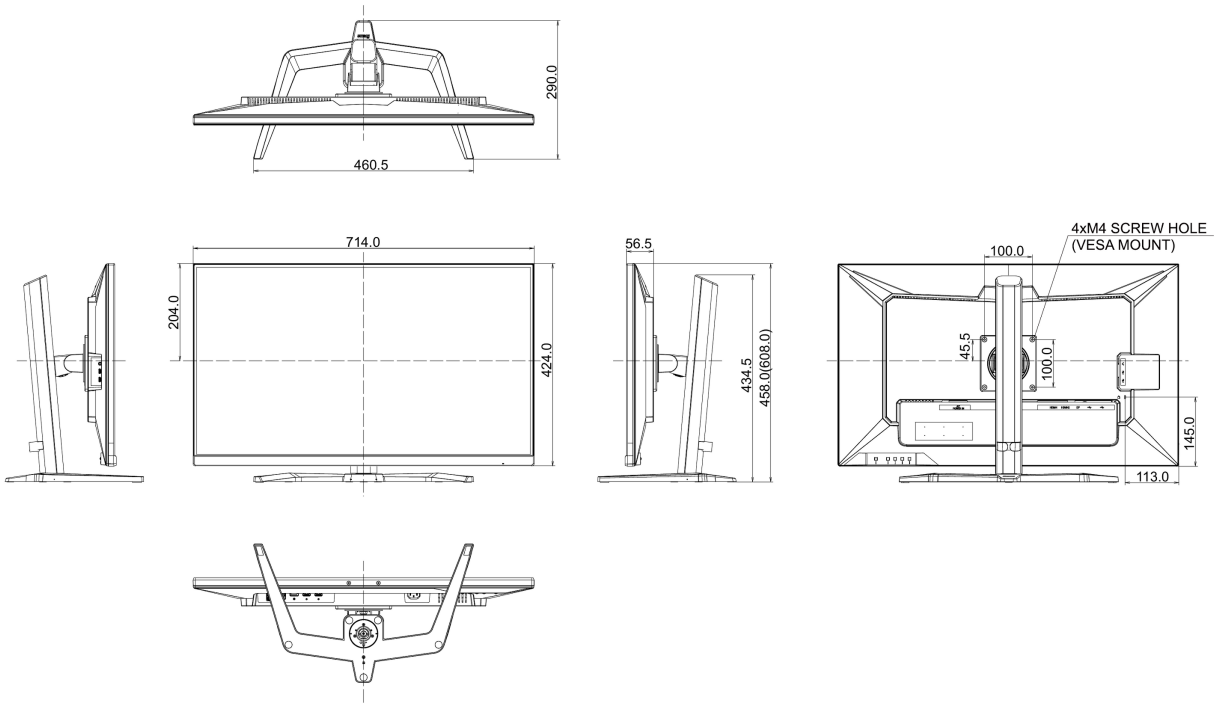

Tutti i marchi e i marchi registrati citati. E & O E. Specifiche soggette a modifiche senza preavviso. Tutti i display LCD è conforme alla norma ISO-9241-307:2008 in connessione con difetti dei pixel.

© IIYAMA CORPORATION. ALL RIGHTS RESERVED