A↑G F

Immergetevi nel gioco con il gaming monitor Red Eagle curvo da 45" con uno display Dual QHD

Scatenate un'esperienza visiva panoramica e immergetevi nel vostro mondo di gaming con questo display DQHD a risoluzione 5120 x 1440 e formato 32:9. Grazie al pannello VA curvo 1500R con una frequenza di aggiornamento di 165 Hz e MPRT di 0.8 ms, offre un framerate elevato e immagini fluide e nitide con colori splendidi, che danno vita ai vostri giochi.

DQHD

I monitor ultra-wide 32:9 con risoluzione DQHD 5120 x 1440, noto come Dual QHD, garantiscono immagini nitidissime che danno piu' vita ai vostri giochi. Questi monitor permettono di creare una configurazione per un'esperienza di gioco senza precedenti. Non vi sfuggirà nemmeno un dettaglio!

165Hz & 0.8ms MPRT

La forza è con te grazie a una frequenza di aggiornamento da 165Hz e un di tempo di risposta da 0.8ms! Prendi decisioni in frazioni di secondo, le immagini saranno sempre nitide.

01 CARATTERISTICHE DISPLAY

Design	borderless su tre lati
Diagonale	44.5 cm", 113cm
Pannello	VA, finitura opaca
Curvo	1500R
Risoluzione nativa	5120 x 1440 @165Hz (7.4 megapixel DQHD)
Format	32:9
Luminosità	450 cd/m²
Contrasto statico	3000:1
Contrasto avanzato	80M:1
Tempo di risposta (MPRT)	0.8ms
Angolo di visione	orizzontale/verticale: 178°/178°, sinistra/destro 89°/89°, alto/gíu: 89°/89°
Supporta colore	16.7mln 8bit (sRGB: 100%, NTSC: 80%)
Siincronizzazione orizontale	30 - 260kHz
Angolo di visione L x H	1087.5 x 305.9mm, 42.8 x 12.0"
Pixel pitch	0.212mm
Color	opaca, nero

02 INTERFACCE / CONNETTORI / CONTROLLI

Connettore ingresso	HDMI x2 (v. 2.1) DisplayPort x1 (v. 1.4) USB-C x1 (Fornitura di energia 90W)
USB HUB	x3 (v.3.2 (Gen 1, 5Gbit; DC5V, 900mA))
USB-C DOCK	x1 (Power delivery 90W, LAN, USB v. 3.2 (Gen 1, 5Gbit))
HDCP	si
Connettore cuffie	si
RJ45 (LAN)	x1

03 CARATTERISTICHE SPECIALI

KVM switch	si
Riduzione luce blu	si
Flicker free	si
supporta la Tecnologia Adaptive Sync	si
Extra	i-Style Colour
HDR	400
Lingua OSD	EN, DE, FR, IT, RU, JP, CZ, NL, PL
Pulsanti controllo	Pulsante di navigazione: Menu/Esecuzione, Giù (Colore i-Style), Su (Selezione ingresso), Destra (Volume), Sinistra (Modalità notturna), Accensione
Controllo utente	Immagine (luminosità, contrasto, Black Tuner, nitidezza, OD, Adv. Contrasto, Modalità notte, Tecnologia X-Res), colore (caldo, normale, freddo, colore utente, riduttore luce blu, gamma), selezione ingresso, PBP (modalità PBP, ingresso sub win, PBP Swap, ingresso audio), audio (volume, mute), Modalità i-Style, lingua, impostazioni OSD (posizione OSD H. posizione, posizione V. OSD, sfondo OSD, time out OSD, informazioni), menu di impostazione (richiamo memoria, MST, DSC, HDMI, KVM, USB-C, USB BC, modalità di regolazione video, gamma HDMI RGB, direct drive, Adaptive Sync, MBR, HDR, logo d'apertura, LED)
Altoparlanti	2 x 3W
Utilità	brevettato Kensington-lock™, DDC/CI, DDC2B, Mac OSX

04 MECCANICA

Regolazione posizione display	altezza, tilt
Regolazione altezza	130mm
Angolo di inclinazione	20° alto; 3° giù
Montaggio VESA	100 x 100mm, 200 x 100mm
Passaggio cavi	si

05 ACCESSORI INCLUSI

Cavo	di alimentazione, USB, HDMI, DP
Altro	guida rapida, guida di sicurezza

06 ALIMENTAZIONE

Unità di alimentazione	interno
Alimentazione	AC 100 - 240V, 50/60Hz
Consumo energia	37W default , 0.5W stand by, 0.3W spento

07 SOSTENIBILITA'

Norme	CE, TÜV-Bauart, PSE, RoHS support, ErP, WEEE, VCCI, REACH, UKCA
Classe efficienza energetica (Regulation (EU) 2017/1369)	F
REACH SVHC	sopra 0.1%: Piombo
Altro	REACH SVHC sopra 0.1%: Piombo

08 DIMENSIONI / PESO

Prodotti dimensioni L x H x P	1090 x 409(539) x 275mm
Box dimensioni L x H x P	1260 x 470 x 315mm
Peso (netto)	11.2kg
Peso (senza supporto)	8.9kg
Peso (lordo)	16.4kg
EAN code	4948570122264

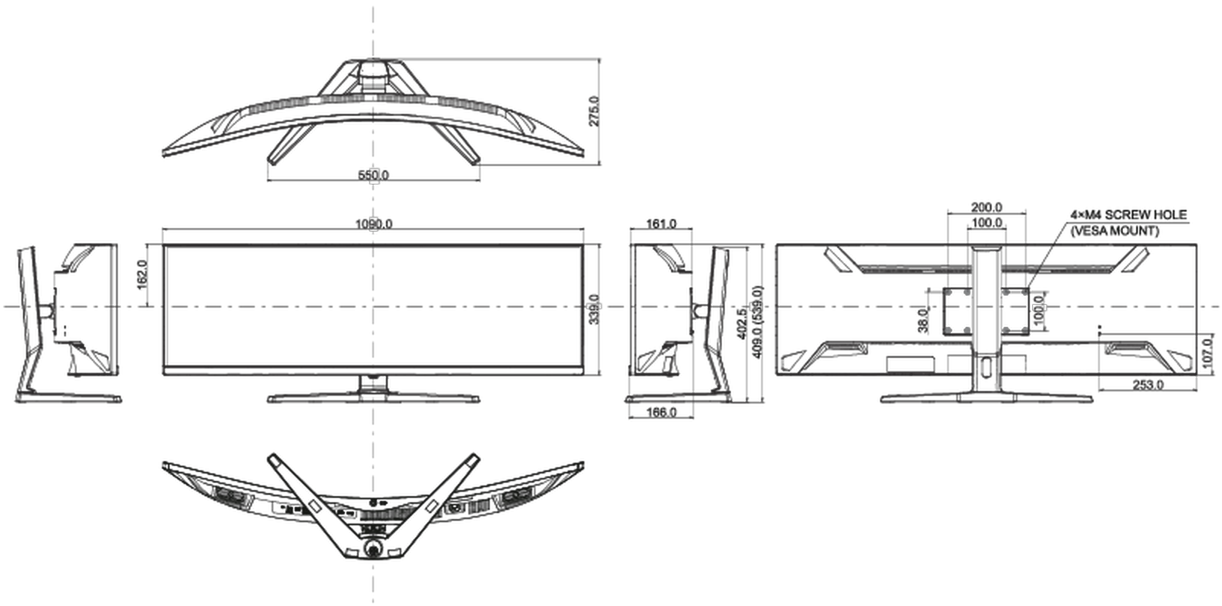

Tutti i marchi e i marchi registrati citati. E & O E. Specifiche soggette a modifiche senza preavviso. Tutti i display LCD è conforme alla norma ISO-9241-307:2008 in connessione con difetti dei pixel.

© IIYAMA CORPORATION. ALL RIGHTS RESERVED