ProGraphic HB2701UHSNP-B1

DESKTOP MONITORS

INFORMATION

Lavora con sicurezza sul ProGraphic HB2701 da 27", un monitor 4K UHD progettato per designer, fotografi e creatori di contenuti che richiedono una nitidezza visiva senza compromessi.

Grazie alla tecnologia IPS Black 2.0, offre un contrasto più profondo e neri più ricchi, garantendo che ogni ombra e ogni dettaglio siano rivelati con una precisione straordinaria.

Con una copertura DCI-P3 del 99% e una precisione cromatica convalidata Pantone, il tuo lavoro si traduce perfettamente su piattaforme di stampa, video e digitali. Il rivestimento antiriflesso AGLR riduce al minimo i riflessi, consentendoti di rimanere concentrato sia che ti trovi in uno studio luminoso che in uno spazio di lavoro buio. Queste funzionalità avanzate ti consentono di mostrare appieno la tua creatività e le tue capacità.

Progettato per la produttività, il HB2701 è dotato di un supporto regolabile in altezza di 150 mm, docking USB-C e switch KVM integrato, offrendoti una configurazione pulita e connessa, pronta per un multitasking senza sforzo.

Vedi di più, regola di meno

La tecnologia IPS Black 2.0 migliora il contrasto, intensifica i neri e garantisce colori uniformi su un'ampia area di visualizzazione. Potrai cogliere maggiori dettagli nelle aree in ombra e ridurre la necessità di correzioni, lavorando in piena sicurezza durante le attività creative.

Convalidato Pantone per un'accuratezza cromatica affidabile

I monitor ProGraphic sono convalidati Pantone per garantire una riproduzione precisa dei colori Pantone Matching System ampiamente utilizzati nel design e nella stampa. Ciò semplifica il flusso di lavoro, riduce al minimo le revisioni e offre ai professionisti che operano in settori in cui il colore è fondamentale la sicurezza di poter fidarsi di ogni tonalità.

Colori precisi su ogni supporto

Con una copertura del 99% dello spazio colore DCI-P3, i monitor ProGraphic offrono la precisione necessaria per qualsiasi progetto visivo. Che si tratti di contenuti digitali, stampe o film, il tuo lavoro apparirà esattamente come lo hai concepito, così il tuo pubblico vedrà ciò che vedi tu.

Contrasto migliorato per decisioni più nitide

Un rapporto di contrasto di 3000:1 consente ai monitor ProGraphic di riprodurre ombre sottili e transizioni tonali delicate. Ciò significa che è possibile vedere meglio l'immagine, rendendo le decisioni di editing e grading più facili e accurate. Nessun dettaglio viene trascurato.

SPECIFICHE

01 CARATTERISTICHE DISPLAY

Design	borderless su quattro lati
Diagonale	27", 68.5cm
Pannello	IPS Black 2.0, finitura opaca
Risoluzione nativa	3840 x 2160 @60Hz (8.3 megapixel 4K UHD)
Format	16:9
Luminosità	450 cd/m²
Contrasto statico	3000:1
Contrasto avanzato	80M:1
Tempo di risposta (GTG)	4ms
Angolo di visione	orizzontale/verticale: 178°/178°, sinistra/destro 89°/89°, alto/gíu: 89°/89°
Supporta colore	1.07B 8bit (DCI-P3 99%, sRGB: 100%; NTSC: 72%)
Siincronizzazione orizontale	30 - 140kHz
Angolo di visione L x H	596.7 x 335.7mm, 23.5 x 13.2"
Pixel pitch	0.155mm
Color	opaca, nero

02 INTERFACCE / CONNETTORI / CONTROLLI

Connettore ingresso	HDMI x1 (v.2.0) DisplayPort x1 (v.1.2) USB-C x1 (PD 96W)
Video uscita	DisplayPort x1 (Daisy Chain MST max. 3840 x 2160)
USB HUB	x4 (3x v.3.2 Gen 1 (5Gbps, 4.5W) 1x Type C (5Gbps, 15W))
USB-C DOCK	x1 (Power delivery 96W, LAN, DP out, (not supported on MAC) USB v.3.2 (Gen 1, 5Gbit))
HDCP	si
Connettore cuffie	si
RJ45 (LAN)	x1

03 CARATTERISTICHE SPECIALI

KVM switch	si
Riduzione luce blu	si
Flicker free	si
Extra	Delta E <2.0, EyeComfort, Low Blue Light Panel, Eyesafe® Certified, Pantone ValidatedTM, AGLR Polarizer (anti-glare low reflective)
HDR	HDR400
Lingua OSD	EN, DE, FR, ES, IT, RU, JP, CZ, NL, PL, UA

Controllo utente	regolazione dell'immagine (contrasto, luminosità, uniformità, ACR, Eco, OD, gamma), impostazioni colore (HDR, 6 assi, colore i-Style, spazio colore, gamma RGB, temperatura colore, preimpostazioni utente), PiP/PbP (PiP/PbP, sorgente secondaria, posizione PiP, dimensione PiP, scambio), OSD (posizione H/ posizione V., tempo OSD, sfondo OSD, controllo DDC/CI, informazioni display), lingua, richiamo (richiamo tutto), varie (nitidezza, regolazione modalità video, alimentazione intelligente, ricarica USB, uscita MST DP, velocità USB-C, tasto di scelta rapida, logo di apertura, LED di alimentazione, indirizzo Mac, versione FW), KVM (HDMI, DP, USB-C), selezione ingresso (selezione ingresso, modalità DisplayPort), impostazioni audio (volume, silenziamento, ingresso audio)
Altoparlanti	2 x 2W
Utilità	brevettato Kensington-lock™, DDC/CI, DDC2B

04 MECCANICA

Regolazione posizione display	altezza, swivel, tilt, perno (rotazione di entrambi i lati)
Regolazione altezza	150mm
Rotazione (funzione PIVOT)	90°
Snodo	360°; 180° sinistra; 180° destro
Angolo di inclinazione	23° alto; 5° giù
Montaggio VESA	100 x 100mm
Passaggio cavi	si

05 ACCESSORI INCLUSI

Cavo	di alimentazione (1.8m), USB (1.8m), HDMI (1.8m), DP (1.8m), USB-C (1.0m)
Altro	guida rapida, guida di sicurezza

06 ALIMENTAZIONE

Unità di alimentazione	interno
Alimentazione	AC 120 - 240V, 50/60Hz
Consumo energia	27W tipico, 0.5W stand by, 0.3W spento

07 SOSTENIBILITA'

Norme	TCO Certified, CE, TÜV-GS, EAC, VCCI-B, PSE, RoHS support, ErP, WEEE, REACH, UKCA
Classe efficienza energetica (Regulation (EU) 2017/1369)	G
EPEAT Silver	l'iscrizione varia a seconda del paese, per i dettagli consultare il sito www.epeat.net
REACH SVHC	sopra 0.1%: Piombo

08 DIMENSIONI / PESO

Prodotti dimensioni L x H x P	614 x 404 (544) x 224.5mm
Box dimensioni L x H x P	688 x 463 x 138mm
Peso (netto)	6.7kg
Peso (lordo)	9.7kg
EAN code	4948570125401

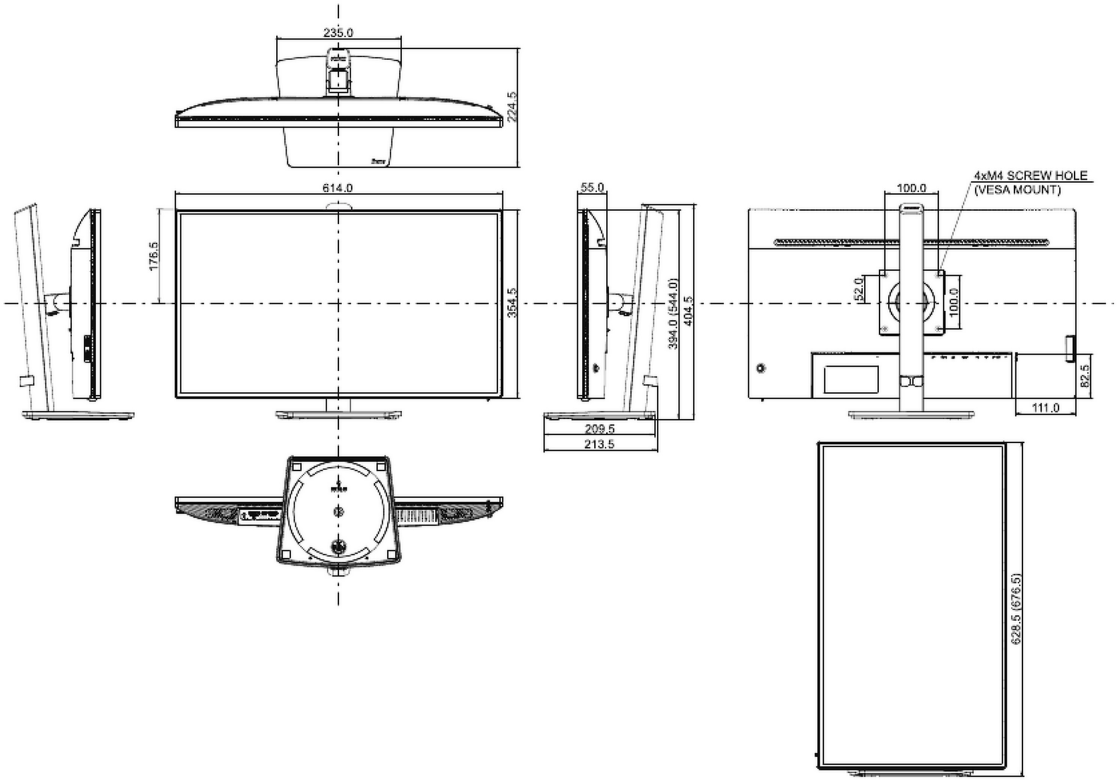

GALLERY

Tutti i marchi e i marchi registrati citati. E & O E. Specifiche soggette a modifiche senza preavviso. Tutti i display LCD è conforme alla norma ISO-9241-307:2008 in connessione con difetti dei pixel. **© IIYAMA CORPORATION. ALL RIGHTS RESERVED**