Una soluzione affidabile per l'ufficio

Il ProLite E1980S da 19" è un monitor retroilluminato a LED con un buon tempo di risposta, un contrasto elevato e funzioni di correzione sRGB e gamma che consentono di regolare con precisione anche le più sottili sfumature di colore. Inoltre, questo monitor è dotato di altoparlanti integrati.

Disponibile anche con supporto regolabile in altezza : ProLite B1980S-B1

LED-backlit

A typical CCFL LCD uses four backlight lamps. Using LED diodes considerably lowers the power consumption and reduces the CO_2 emission into the environment making this LCD a true ECO-Friendly product.

ACR

Il rapporto di contrasto misura la differenza tra il nero più scuro e il bianco più chiaro visualizzati dal monitor. Il rapporto di contrasto avanzato è una funzionalità che regola automaticamente il contrasto e la luminosità dello schermo per garantire una qualità dell'immagine perfetta durante la visione di film o mentre ci si dedica al gaming.

01 CARATTERISTICHE DISPLAY

Diagonale	19", 48cm
Pannello	TN
Risoluzione nativa	1280 x 1024 @75Hz (1.3 megapixel)
Format	5:4
Luminosità	250 cd/m²
Contrasto statico	1000:1
Contrasto avanzato	12M:1
Tempo di risposta (GTG)	3ms
Angolo di visione	orizzontale/verticale: 170°/160°, sinistra/destro 85°/85°, alto/gíu: 80°/80°
Supporta colore	16.7mln (sRGB: 99%; NTSC: 72%)
Siincronizzazione orizontale	30 - 80kHz
Angolo di visione L x H	376.32 x 301.05mm, 14.8 x 11.9"
Pixel pitch	0.294mm
Color	opaca, nero

02 INTERFACCE / CONNETTORI / CONTROLLI

Connettore ingresso	HDMI x1 DisplayPort x1
HDCP	si

03 CARATTERISTICHE SPECIALI

Lingua OSD	EN, DE, FR, ES, IT, PT, RU, JP, CZ, NL, PL
Pulsanti controllo	Accensione, menu, +/ volume -/ eco, selezione segnale (auto)
Controllo utente	regolazione dell'immagine (contrasto, luminosità, colore i-Style, ACR, Eco, OD, tecnologia X-Res), impostazione dell'immagine (riduzione della luce blu, nitidezza), impostazioni del colore (gamma, 6 assi, temp. colore), impostazioni audio (volume, mute), impostazioni OSD (posizione H., posizione V., tempo OSD, lingua), extra (reset, controllo DDC/CI, selezione del segnale, portata HDMI, logo di apertura, LED di alimentazione, informazioni)
Altoparlanti	2 x 2W
Utilità	brevettato Kensington-lock™, DDC2B, Mac OSX

04 MECCANICA

Regolazione posizione display	tilt
Angolo di inclinazione	21° alto; 4° giù
Montaggio VESA	100 x 100mm
Passaggio cavi	si

05 ACCESSORI INCLUSI

Cavo	di alimentazione, HDMI
Altro	guida rapida, guida di sicurezza

06 ALIMENTAZIONE

Unità di alimentazione	interno
Alimentazione	AC 100 - 240V, 50/60Hz

Consumo energia	12W tipico, 0.5W stand by, 0.3W spento

07 SOSTENIBILITA'

Norme	CE, TÜV-GS, RoHS support, ErP, WEEE, REACH, UKCA
Classe efficienza energetica (Regulation (EU) 2017/1369)	D
EPEAT	*l'iscrizione varia a seconda del paese, per i dettagli consultare il sito www.epeat.net
REACH SVHC	sopra 0.1%: Piombo

08 DIMENSIONI / PESO

Prodotti dimensioni L x H x P	411 x 402 x 204.5mm
Box dimensioni L x H x P	474 x 427 x 122mm
Peso (netto)	3.1kg
Peso (lordo)	4.1kg
EAN code	4948570125418

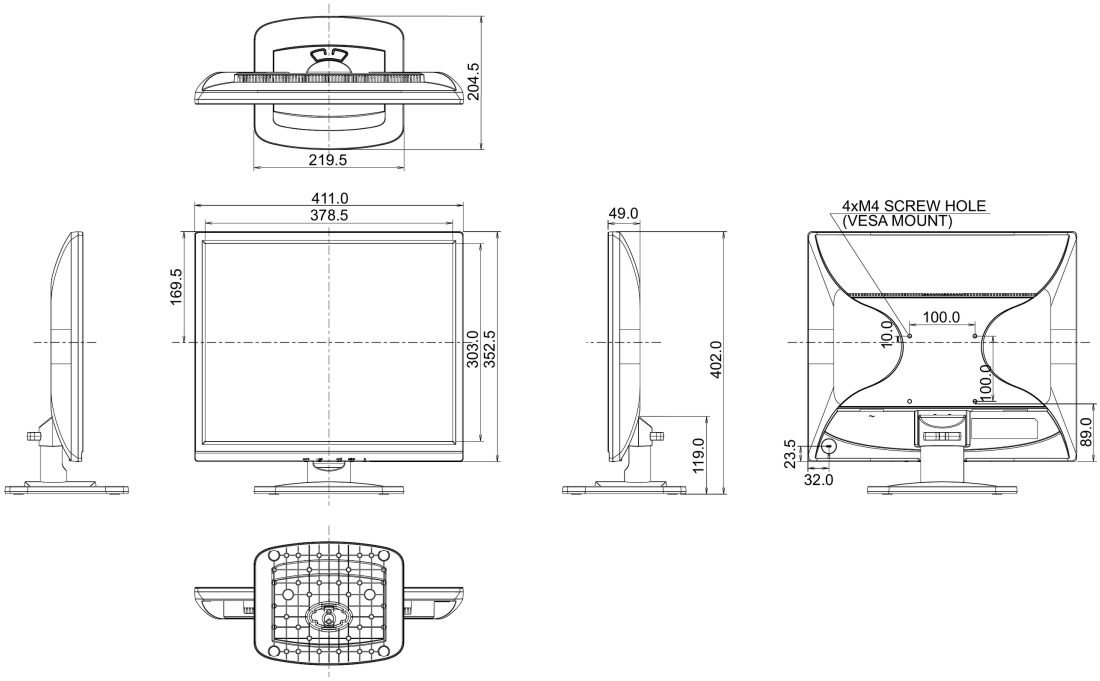

Tutti i marchi e i marchi registrati citati. E & O E. Specifiche soggette a modifiche senza preavviso. Tutti i display LCD è conforme alla norma ISO-9241-307:2008 in connessione con difetti dei pixel.

© IIYAMA CORPORATION. ALL RIGHTS RESERVED