## Monitor Touchscreen da 15" con technologia pannello PCAP e 10 punti tattili

Il touchscreen ProLite T1521MSC-B2 da 15" è basato sulla tecnologia capacitiva proiettata, che offre una risposta tattile ottimale e precisa. Grazie al rivestimento in vetro, garantisce un'elevata durata, resistenza ai graffi e una perfetta resa delle immagini. Una base solida e stabile sostiene il touchscreen con un supporto regolabile che offre angoli di inclinazione fino a 70 gradi. I pulsanti del menu sono situati sul retro dello schermo e possono essere bloccati per evitare manomissioni, oltre a includere una comoda funzione per disattivare il touchscreen per la pulizia. ProLite T1521MSC-B2 è una soluzione touch incredibilmente potente, perfetta per i punti vendita al dettaglio.

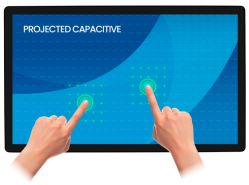


### Tecnologia tattile - PCAP

Questa tecnologia si avvale di una griglia di sensori composta di fili micro sottili, integrata nel vetro che riveste lo schermo. Posizionando il dito sul vetro, le caratteristiche elettriche della griglia di sensori variano e quindi viene rilevato il tocco. Grazie al rivestimento in vetro, questa tecnologia non si danneggia con il tempo e la funzione touch rimane inalterata anche in caso di vetro graffiato. Offre una perfetta qualità delle immagini e funziona con il dito umano (anche se la mano indossa dei guanti in lattice) e con la stilo magnetica.

### Resistenza ai graffi

La resistenza ai graffi è un requisito fondamentale per le soluzioni touch implementate in ambienti commerciali, didattici e industriali. Una copertura protettiva in vetro che ricopre lo schermo garantisce una maggiore durata, assicurando prestazioni touch affidabili nel tempo. La funzionalità touch rimane pienamente operativa e non subisce alcuna alterazione.

## 01 CARATTERISTICHE DISPLAY

| | |
|---|---|
| **Design** | Edge to edge glass |
| **Diagonale** | 15", 38cm |
| **Pannello** | TN |
| **Risoluzione nativa** | 1024 x 768 (0.8 megapixel) |
| **Format** | 4:3 |
| **Luminosità** | 370 cd/m² |
| **Luminosità** | 325 cd/m² con touch |
| **Trasmissione luce** | 88% |
| **Contrasto statico** | 800:1 |
| **Tempo di risposta (BTB)** | 8ms |
| **Angolo di visione** | orizzontale/verticale: 170°/160°, sinistra/destro 85°/85°, alto/gíu: 80°/80° |
| **Supporta colore** | 16.7mln |
| **Siincronizzazione orizontale** | 31.4 - 60kHz |
| **Angolo di visione L x H** | 304 x 228mm |
| **Pixel pitch** | 0.297mm |
| **Cornice colore e finitura** | nero, opaca |

## 02 TOUCH

| | |
|---|---|
| **Tecnologia touchscreen** | projective capacitive |
| **Punti tocco** | 10 (HID, only with supported OS) |
| **Modalità tocco** | penna, dito, guanto (latex) |
| **Touch interface** | USB |
| **Sistema operativo supportato** | Tutti i monitor iiyama sono Plug & Play e compatibili con Windows e Linux. Per ulteriori dettagli riguardo i sistemi operativi supportati per i modelli Touch, fare riferimento ai driver disponibili nella sezione Download. |

## 03 INTERFACCE / CONNETTORI / CONTROLLI

| | |
|---|---|
| **Connettore ingresso analogico** | VGA x1 |
| **Connettore ingresso digitale** | HDMI x1 |
| **Audio uscita** | Altoparlanti 2 x 2W |

## 04 CARATTERISTICHE SPECIALI

| | |
|---|---|
| **Spessore vetro** | 1.2mm |
| **Resistenza vetro** | 7H |
| **Protezione ad acqua e polvere** | IPX3 (front) |
| **Blocco OSD** | si |

## 05 GENERALE

| | |
|---|---|
| **Lingua OSD** | EN, DE, FR, ES, IT, RU, JP, NL |
| **Pulsanti controllo** | Menu, pulsante Su/Sinistra/Regolazione automatica, pulsante Giù/Destra, pulsante Indietro/Esci, Alimentazione |
| **Controllo utente** | immagine (retroilluminazione, luminosità, contrasto, nitidezza), display (regolazione automatica, posizione H, posizione V, orologio pixel, fase), colore (temp. colore, modalità immagine), input, audio (volume, mute), altro (reset, ora OSD, posizione H OSD, posizione V OSD, lingua), informazioni |

| | |
|---|---|
| **Plug&Play** | DDC2B |

## 06 MECCANICA

| | |
|---|---|
| **Angolo di inclinazione** | 70° alto; 10° giù |
| **Montaggio VESA** | 75 x 75mm |
| **Passaggio cavi** | si |

## 07 ACCESSORI INCLUSI

| | |
|---|---|
| **Cavo** | di alimentazione, USB, HDMI |
| **Guida** | guida rapida, guida di sicurezza |
| **Altro** | AC adapter, mylar sheet (for VESA mount) |

## 08 ALIMENTAZIONE

| | |
|---|---|
| **Unità di alimentazione** | esterno |
| **Alimentazione** | DC 12 V |
| **Consumo energia** | 16W tipico, 1.5W stand by, 0.5W spento |

## 09 SOSTENIBILITA'

| | |
|---|---|
| **Norme** | CE, EAC, RoHS support, ErP, WEEE, cULus, REACH, UKCA |
| **Classe efficienza energetica (Regulation (EU) 2017/1369)** | E |
| **REACH SVHC** | superiore allo 0,1%: piombo, triossido di diboro, monossido di piombo (ossido di piombo) |

## 10 DIMENSIONI / PESO

| | |
|---|---|
| **Prodotti dimensioni L x H x P** | 340.5 x 308 x 198mm |
| **Peso (netto)** | 3.5kg |
| **EAN code** | 4948570120642 |

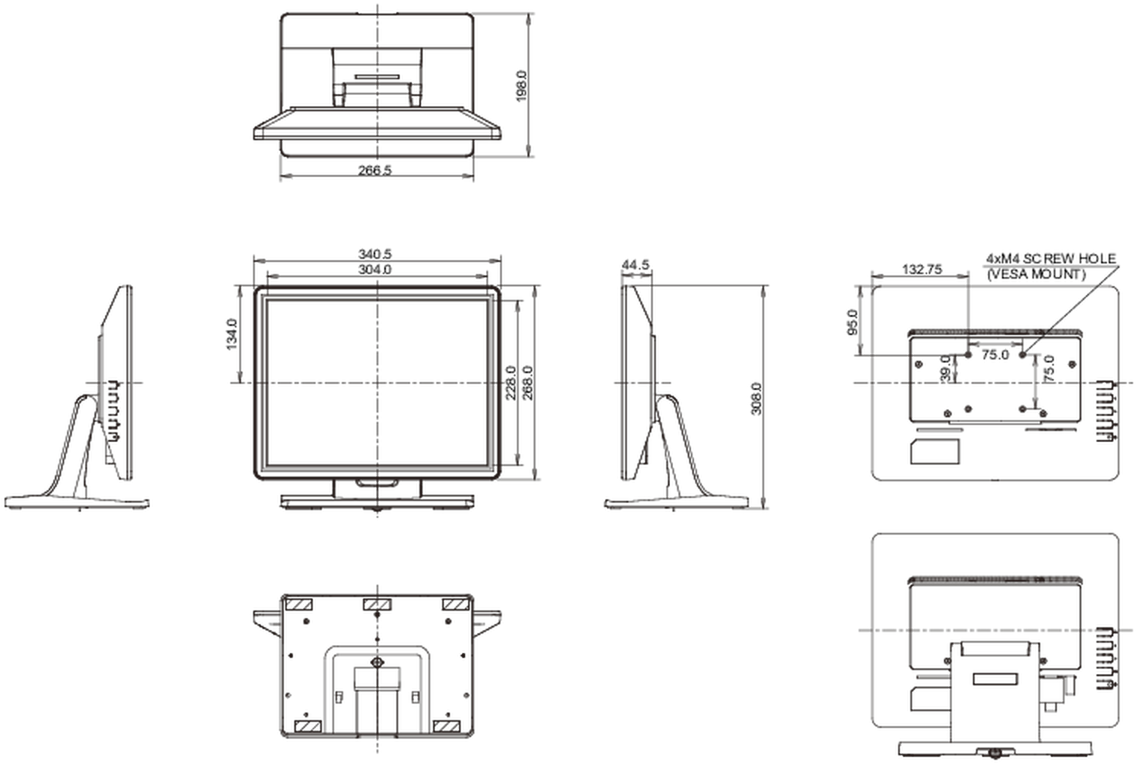


*Tutti i marchi e i marchi registrati citati. E & O E. Specifiche soggette a modifiche senza preavviso. Tutti i display LCD è conforme alla norma ISO-9241-307:2008 in connessione con difetti dei pixel.*

© IIYAMA CORPORATION. ALL RIGHTS RESERVED