TOUCHSCREENS

INFORMATION

Monitor touchscreen DeepContrast PCAP+ da 21.5" con tecnologia IPS, design con vetro edge-to-edge, rivestimento anti-impronta e antiriflesso

Goditi un controllo fluido e intuitivo con il ProLite T2252MSC-W2AG, un touchscreen Full-HD da 21.5" progettato per un tocco naturale e preciso. Con la sua tecnologia tattile DeepContrast PCAP+ (Optical Bonded PCAP) da 10 punti tattili, garantisce una reattività immediata, un contrasto vivido e riflessi ridotti grazie al bonding ottico; inoltre, il display è protetto dall'umidità e dal potenziale sviluppo di condensa. Il rivestimento anti-impronta e antiriflesso mantiene lo schermo pulito e facile da leggere, mentre il pannello IPS offre colori ricchi e una qualità dell'immagine costante da qualsiasi angolazione.

Progettato per garantire comfort ed efficienza, il supporto regolabile consente un posizionamento ergonomico e il sistema di gestione dei cavi integrato mantiene ordinato lo spazio di lavoro. Con audio integrato e connettività versatile (HDMI, DisplayPort, hub USB 3.2), offre una configurazione pulita e flessibile. L'elegante vetro edge-to-edge e il raffinato design bianco lo rendono tanto elegante quanto funzionale, perfetto per la segnaletica interattiva, la vendita al dettaglio, i punti vendita, l'ospitalità e gli spazi creativi.

Colori vivaci e ampi angoli di visione

Garantisci una visibilità perfetta da qualsiasi posizione - Il pannello IPS offre colori vividi e uniformi e ampi angoli di visione, ideali per ambienti commerciali dinamici e spazi commerciali affollati.

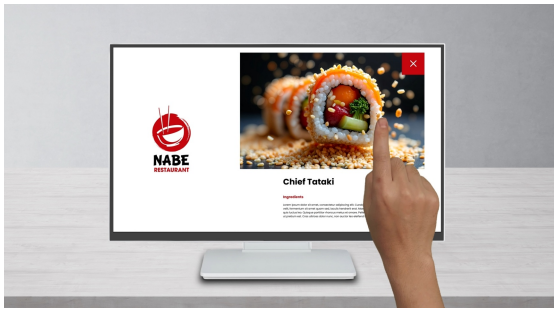

Interazione reattiva e buona protezione

Dotato di tecnologia touch intuitiva DeepContrast PCAP+ con Optical Bonding, lo schermo offre un'interazione fluida e reattiva con un riflesso ridotto, pur rimanendo protetto dall'umidità e dalla condensa. Perfetto per ambienti ad alto utilizzo.

Contrasto profondo e meno riflessi

Immagini cristalline con contrasto profondo e meno riflessi - il pannello touch con tecnologia Optical Bonding garantisce contenuti nitidi e di facile lettura, anche sotto le luci intense dei negozi.

Sempre trasparente, sempre pulito

Il rivestimento antigraffio e anti-impronte mantiene lo schermo nitido e professionale anche in ambienti commerciali affollati, riducendo le macchie visibili e proteggendo la superficie dall'usura quotidiana - I contenuti saranno sempre brillanti e il display sarà facile da pulire.

SPECIFICHE

01 CARATTERISTICHE DISPLAY

Design	Edge to edge glass
Diagonale	21.5", 54.6cm
Pannello	IPS
Risoluzione nativa	1920 x 1080 @100Hz (2.1 megapixel Full HD)
Format	16:9
Luminosità	250 cd/m²
Luminosità	215 cd/m² con touch
Trasmissione luce	90%
Contrasto statico	1000:1 con touch
Tempo di risposta (GTG)	5ms
Angolo di visione	orizzontale/verticale: horizontalvertical 178°/%2°,
Supporta colore	16.7mln 8bit
Siincronizzazione orizontale	30 - 86kHz
Angolo di visione L x H	478.6 x 260mm, 18.8 x 10.2"
Pixel pitch	0.249mm
Cornice colore e finitura	bianca, opaca

02 TOUCH

Tecnologia touchscreen	optical bonding PCAP
Punti tocco	10 (HID, only with supported OS)
Modalità tocco	penna, dito, guanto (latex)
Touch interface	USB
Sistema operativo supportato	Tutti i monitor iiyama sono Plug & Play e compatibili con Windows e Linux. Per ulteriori dettagli riguardo i sistemi operativi supportati per i modelli Touch, fare riferimento ai driver disponibili nella sezione Download.
Palm rejection	si

03 INTERFACCE / CONNETTORI / CONTROLLI

Connettore ingresso digitale	HDMI x1 DisplayPort x1
Audio uscita	Mini jack x1 Altoparlanti 2 x 1W
HDCP	si
USB HUB	x2 (USB 3.2 Gen 1 (5Gbps, 5V, 900mA))

04 CARATTERISTICHE SPECIALI

Extra	DeepContrast PCAP+ (PCAP con incollaggio ottico), rivestimento anti-impronta e antiriflesso, supporto touch con guanti (spessore +2 mm)
Resistenza vetro	7H
Blocco OSD	si

05 GENERALE

Lingua OSD	EN, DE, FR, ES, IT, PT, RU, JP, NL, PL
Pulsanti controllo	Joystick: destra/menu/enter, sinistra/ingresso/uscita, su/eco, giù, alimentazione
Controllo utente	regolazione dell'immagine (luminosità, contrasto, i-Style, contrasto avanzato, ECO, OD, X-Res), impostazioni del colore (gamma, gamma rgb, temp. colore), impostazioni dell'immagine (regolazione modalità video, riduttore luce blu, nitidezza e morbidezza), OSD (posizione orizzontale, pos. verticale, ora, sfondo), extra (reset, dcc/ci, selezione segnale, volume, mute, logo di apertura, led, interruttore a sfioramento)
Utilità	brevettato Kensington-lock™
Riduzione luce blu	si
Flicker free	si
Plug&Play	DDC2B

06 MECCANICA

Orientamento	orizzontale, face-up
Angolo di inclinazione	90° alto; 5° giù
Montaggio VESA	100 x 100mm
Passaggio cavi	si

07 ACCESSORI INCLUSI

Cavo	di alimentazione (1.8m), USB (1.5m), HDMI (1.5m)
Guida	guida rapida, guida di sicurezza
Altro	Cacciavite
Copertura cavi	si

08 ALIMENTAZIONE

Unità di alimentazione	interno
Alimentazione	AC 100 - 240V, V, 50/%4Hz
Consumo energia	13W tipico, 0.5W stand by, 0.3W spento

09 SOSTENIBILITA'

Norme	CE, TÜV-Bauart, EAC, RoHS support, ErP, WEEE, REACH, UKCA, cTUVus
Classe efficienza energetica (Regulation (EU) 2017/1369)	D
REACH SVHC	superiore allo 0,1%: piombo, monossido di piombo (ossido di piombo)

10 DIMENSIONI / PESO

Prodotti dimensioni L x H x P	493.5 x 361.5 x 239.5mm
Box dimensioni L x H x P	560 x 350 x 150mm
Peso (netto)	4.5kg
Peso (lordo)	6kg
EAN code	4948570127191

11 INFORMAZIONI CONNESSE

Serie prodotto	ProLite T2452MSC-B1, ProLite T2252MSC-B2, ProLite T2252MSC-W2, ProLite T2452MSC-W1, ProLite T2752MSC-B1, ProLite T2752MSC-W1, ProLite T2252MSC-B2AG, ProLite T2452MSC-B1AG, ProLite T2752MSC-W1AG

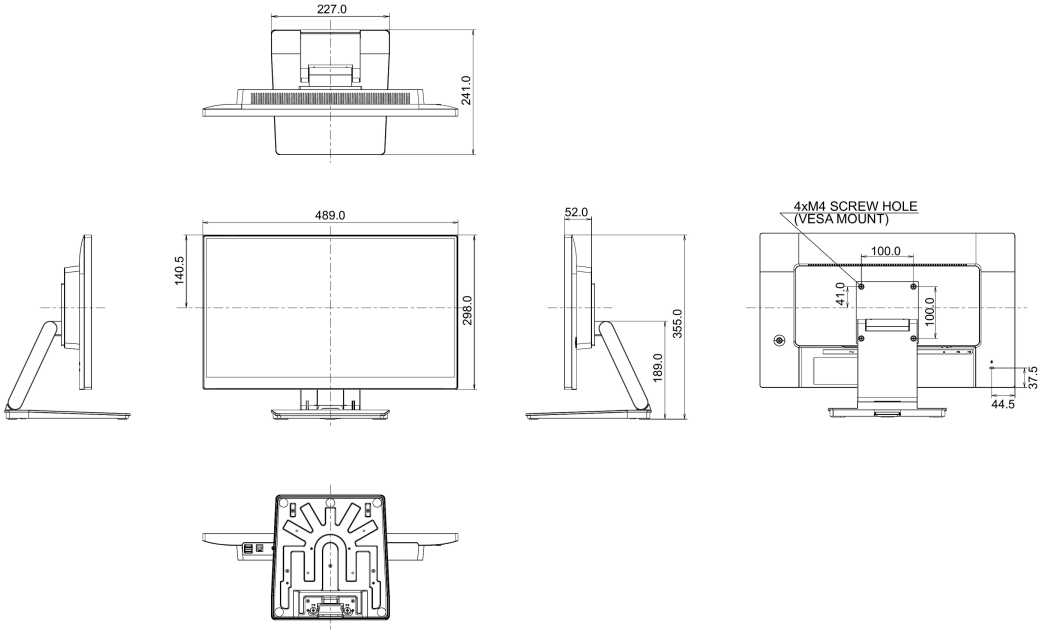

GALLERY

Tutti i marchi e i marchi registrati citati. E & O E. Specifiche soggette a modifiche senza preavviso. Tutti i display LCD è conforme alla norma ISO-9241-307:2008 in connessione con difetti dei pixel. **© IIYAMA CORPORATION. ALL RIGHTS RESERVED**