F | Touch Through Glass | PCAP | 10 | DISPLAY PORT | LED | HDMI | Full HD | VESA

Un Monitor Open Frame in Full-HD da 15.6" con tecnologia pannello IPS, display touch PCAP da 10 punti, vetro edge-to-edge e tecnologia touch-through-glass

Il ProLite TF1634MC-B8X con risoluzione Full-HD (1920x1080) si basa sulla tecnologia del pannello IPS, che garantisce colori naturali e molto accurati e ampi angoli di visione. Oltre all'eccellente qualità dell'immagine, il monitor è dotato di un elegante e resistente ai graffi copertura in vetro, che copre lo schermo da bordo a bordo. La tecnologia touch-through-glass permette una risposta tattile precisa e fluida anche attraverso uno strato di vetro sopra lo schermo. Una soluzione perfetta per una comunicazione interattiva in negozi, ristoranti e soluzioni simili. La certificazione di protezione IP65 significa, che è impermeabile alla polvere e all'acqua dalla parte anteriore, il che lo rende perfetto anche per un uso in ambienti più esigenti. Per una facile integrazione il TF1634MC-B8X puo' essere dotato di staffe di fissaggio laterali (OMK1-1) che possono essere ordinate come optional, ideali per una integrazione nei chioschi, apparecchiature industriali, sale controllo e interattive.

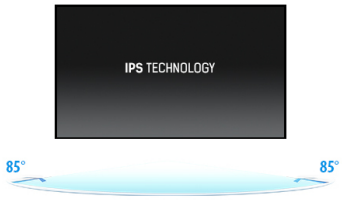

IPS Technology

I display IPS sono noti soprattutto per gli ampi angoli di visione e i colori naturali e precisi. Sono particolarmente adatti per applicazioni critiche dal punto di vista del colore.

Tocco attraverso vetro

La funzione retrovetrina o attraverso vetro rende le superfici di vetro un display interattivo. Per uso retrovetrina, agenzie immobiliari, POS, e ristoranti.

01 CARATTERISTICHE DISPLAY

Design	Edge to edge glass, Open Frame
Diagonale	15.6", 39.5cm
Pannello	IPS Panel Technology LED
Risoluzione nativa	1920 x 1080 @60Hz (2.1 megapixel)
Format	16:9
Luminosità	450 cd/m²
Luminosità	405 cd/m² con touch
Trasmissione luce	90%
Contrasto statico	700:1 con touch
Tempo di risposta (GTG)	25ms
Angolo di visione	orizzontale/verticale: 178°/178°, sinistra/destro 89°/89°, alto/gíu: 89°/89°
Supporta colore	16.2mln (6bit + Hi-FRC)
Siincronizzazione orizontale	30 - 84kHz
Angolo di visione L x H	344.2 x 193.6mm, 13.6 x 7.6"
Pixel pitch	0.179mm
Cornice colore e finitura	nero, opaca

02 TOUCH

Tecnologia touchscreen	projective capacitive
Punti tocco	10 (HID, solo con OS supportati)
Modalità tocco	penna, dito, guanto (latex)
Touch interface	USB
Sistema operativo supportato	Tutti i monitor iiyama sono Plug & Play e compatibili con Windows e Linux. Per ulteriori dettagli riguardo i sistemi operativi supportati per i modelli Touch, fare riferimento ai driver disponibili nella sezione Download.
Attraverso il vetro	6mm
Palm rejection	si

03 INTERFACCE / CONNETTORI / CONTROLLI

Connettore ingresso analogico	VGA x1
Connettore ingresso digitale	HDMI x1 DisplayPort x1
HDCP	si

04 CARATTERISTICHE SPECIALI

Extra	rivestimento anti-impronta, tocco attraverso il vetro
Spessore vetro	2.4mm
Resistenza vetro	7H
Protezione ad acqua e polvere	IP65 (front)
Blocco OSD	si

05 GENERALE

Lingua OSD	EN, DE, FR, ES, IT, CN, JP
Pulsanti controllo	Menu, Tasto su / Luminositá, Tasto giù / Contrasto, Selezione, Accensione

Plug&Play	DDC2B

06 MECCANICA

Orientamento	orizzontale, verticale, face-up
Montaggio VESA	100 x 100mm

07 ACCESSORI INCLUSI

Cavo	di alimentazione, USB, HDMI, DP
Guida	guida rapida, guida di sicurezza
Altro	alimentazione externo (AC)

08 ALIMENTAZIONE

Unità di alimentazione	esterno
Alimentazione	DC 12 V
Consumo energia	18W tipico, 1.5W stand by, 0.3W spento

09 SOSTENIBILITA'

Norme	CE, EAC, RoHS support, ErP, WEEE, cULus, REACH
Classe efficienza energetica (Regulation (EU) 2017/1369)	F
REACH SVHC	sopra 0.1%: Piombo

10 DIMENSIONI / PESO

Prodotti dimensioni L x H x P	381 x 230.5 x 46mm
Box dimensioni L x H x P	455 x 365 x 290mm
Peso (netto)	2.0kg
Peso (lordo)	3.9kg
EAN code	4948570118342

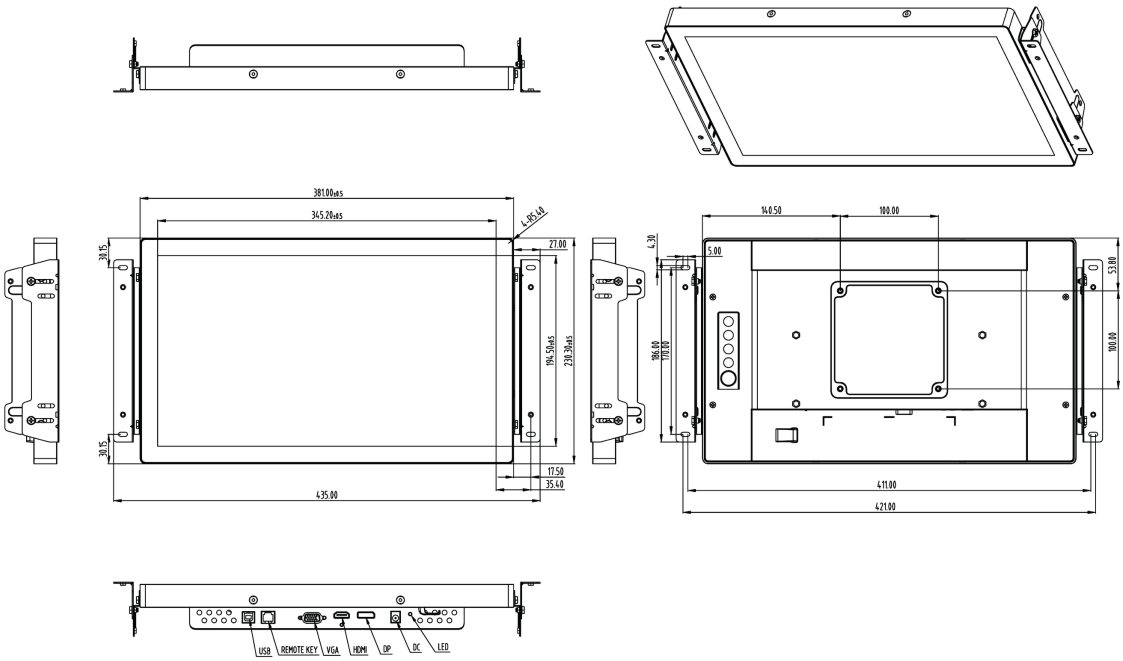

ProLite TF1634MC-B8X with brackets

Tutti i marchi e i marchi registrati citati. E & O E. Specifiche soggette a modifiche senza preavviso. Tutti i display LCD è conforme alla norma ISO-9241-307:2008 in connessione con difetti dei pixel.

© IIYAMA CORPORATION. ALL RIGHTS RESERVED