iiyama

ProLite XB2792HSU-B1

INFORMATION

Pannello IPS Full HD da 27" con cornice sottile su 4 lati, classe energetica B e supporto regolabile in altezza

Il ProLite XB2792HSU è un monitor Full-HD da 27" pensato per chiunque apprezzi sia le prestazioni elevate che una scelta più sostenibile. Confezionato senza plastica e realizzato con l'85% di materiali riciclati post-consumo, soddisfa gli standard di certificazione TCO e EPEAT® Silver.

Il pannello IPS offre dettagli nitidi, colori vivaci e ampi angoli di visione, mentre il design con cornice sottile su 4 lati crea uno spazio di lavoro elegante e privo di distrazioni. Per prendersi cura della salute degli occhi, è conforme alle certificazioni Eye Safe e Eye Comfort, mentre il supporto ergonomico regolabile in altezza di 150 mm garantisce il comfort per tutto il giorno.

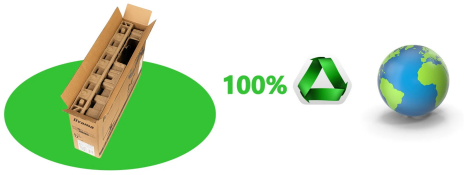

Grazie

Grazie per aver scelto un prodotto responsabile che sostiene il progresso verso un futuro più sostenibile. A tal fine, non utilizziamo plastica per l'imballaggio di questo prodotto e l'involucro stesso del prodotto è realizzato con l'85% di plastica riciclata. L'imballaggio è riciclabile al 100%.

Risparmiare elettricità, mantenere le prestazioni dell'immagine

Rispetto a un monitor delle stesse dimensioni con classe di efficienza energetica E, il monitor iiyama con classe di efficienza energetica B consente di risparmiare circa il 40% di elettricità! Senza sacrificare le prestazioni. Una funzione di risparmio energetico con la più efficiente tecnologia di retroilluminazione a LED, in combinazione con un filtro colore ad alte prestazioni, garantisce una luminosità costante e colori vividi, in modo da mantenere inalterate le prestazioni delle immagini.

La scelta migliore - Certificato

Questo prodotto soddisfa il 100% dei criteri TCO Certified, la certificazione di sostenibilità più completa al mondo per i prodotti IT. Soddisfa inoltre i criteri EPEAT® Silver, che coprono la valutazione della responsabilità ambientale e sociale, stabiliti da EPEAT®, il più importante marchio di qualità ecologica per l'elettronica. Come tutte le apparecchiature elettroniche vendute nell'UE, è conforme alla direttiva 2002/95/CE (RoHS 1) sulla restrizione dell'uso di determinate sostanze pericolose. Tuttavia, sebbene la direttiva consenta l'uso di un massimo dello 0,1% di mercurio, questo prodotto è al 100% privo di mercurio.

Prendetevi cura dei vostri occhi

La certificazione Eye Safe, basata su test ottici e ricerche condotte da optometristi e oftalmologi di tutto il mondo, indica che questo prodotto offre una protezione dalla luce blu sempre attiva, riducendo la luce blu ad alta energia e mantenendo intatte le prestazioni cromatiche. Soddisfa inoltre i requisiti della certificazione Eye Comfort, che conferma che il prodotto riduce la luce blu ed è privo di sfarfallio per proteggere gli occhi e preservare la visione dell'utente, consentendogli di cambiare posizione del corpo senza compromettere la qualità dell'immagine.

SPECIFICHE

01 CARATTERISTICHE DISPLAY

Design	borderless su 4 lati
Diagonale	27", 68.6cm
Pannello	Tecnologia pannello IPS, finitura opaca
Risoluzione nativa	1920 x 1080 @120Hz (2.1 megapixel Full HD)
Format	16:9
Luminosità	300 cd/m²
Contrasto statico	1500:1
Contrasto avanzato	80M:1
Tempo di risposta (GTG)	3ms
Angolo di visione	orizzontale/verticale: 178°/178°, sinistra/destro 89°/89°, alto/gíu: 89°/89°
Supporta colore	16.7mln (sRGB: 96%; NTSC: 72%)
Siincronizzazione orizontale	30 - 140kHz
Angolo di visione L x H	597.9 x 336.3mm, 23.5 x 13.2"
Pixel pitch	0.311mm
Color	opaca, nero

02 INTERFACCE / CONNETTORI / CONTROLLI

Connettore ingresso	HDMI x1 (v.1.4) DisplayPort x1 (1.2)
USB HUB	x2 (v. 3.2 Gen 1 (5Gbps, 4.5W))
HDCP	si
Connettore cuffie	si

03 CARATTERISTICHE SPECIALI

Riduzione luce blu	si
Flicker free	si
supporta la Tecnologia Adaptive Sync	si
Extra	i-Style colour, Eye Comfort
Lingua OSD	EN, DE, FR, ES, IT, RU, JP, CZ, NL, PL, UA
Pulsanti controllo	Joystick: Centro: Accensione/Menu, Su/Selezione ingresso, Giù, Sinistra/Colore i-Style/Eco/Riduttore luce blu, Destra/Volume/Muto audio

Controllo utente	regolazione dell'immagine (luminosità, contrasto, colore i-Style, ACR, ECO, OD, tecnologia X-Res), impostazioni del colore (gamma, gamma RGB, temp. colore), impostazioni dell'immagine (regolazione modalità video, riduttore luce blu, nitidezza e morbidezza), impostazioni OSD (posizione H. OSD, posizione V. OSD, tempo OSD, sfondo OSD, rotazione OSD, lingua), extra (reset, DDC/CI, LED, logo di apertura, sincronizzazione adattiva, informazioni sul display), selezione ingresso, impostazioni audio (volume, mute)
Altoparlanti	2 x 2W
Utilità	brevettato Kensington-lock™, DDC/CI, DDC2B, Mac OSX

04 MECCANICA

Regolazione posizione display	altezza, swivel, tilt, perno (rotazione di entrambi i lati)
Regolazione altezza	150mm
Rotazione (funzione PIVOT)	90°
Snodo	90°; 45° sinistra; 45° destro
Angolo di inclinazione	23° alto; 5° giù
Montaggio VESA	100 x 100mm
Passaggio cavi	si

05 ACCESSORI INCLUSI

Cavo	di alimentazione (1.5m), USB (1.5m), HDMI (1.5m)
Altro	guida rapida, guida di sicurezza

06 ALIMENTAZIONE

Unità di alimentazione	interno
Alimentazione	AC 100 - 240V, 50/60Hz
Consumo energia	11.4W tipico, 0.5W stand by, 0.3W spento

07 SOSTENIBILITA'

Norme	TCO Certified, CE, TÜV-GS, EAC, VCCI-B, PSE, RoHS support, ErP, WEEE, REACH, UKCA
Classe efficienza energetica (Regulation (EU) 2017/1369)	B
EPEAT Silver	*l'iscrizione varia a seconda del paese, per i dettagli consultare il sito www.epeat.net
REACH SVHC	sopra 0.1%: Piombo

08 DIMENSIONI / PESO

Prodotti dimensioni L x H x P	616.5 x 403.5 (546) x 209.5mm

Box dimensioni L x H x P	707 x 483 x 124mm
Peso (netto)	5.4kg
Peso (lordo)	8.0kg
EAN code	4948570126194

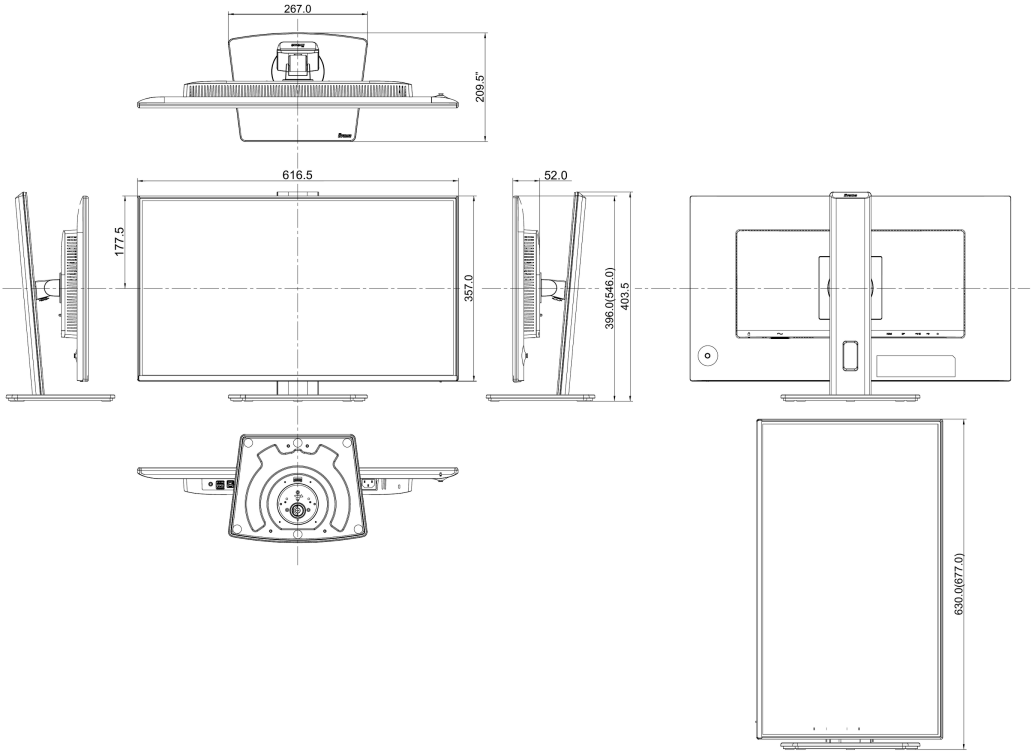

GALLERY

iiyama
ProLite
XB2792HSU
27"
68.6cm
IPS
1920x1080
SLIM BEZEL
15cm

iiyama
ProLite
XB2792HSU
27"
68.6cm
IPS
1920x1080
SLIM BEZEL
15cm

iiyama
ProLite
XB2792HSU
27"
68.6cm
IPS
1920x1080
SLIM BEZEL
15cm

iiyama
ProLite
XB2792HSU
27"
68.6cm
IPS
1920x1080
SLIM BEZEL
15cm
B
A
G
epeat

iiyama
ProLite
XB2792HSU
27"
68.6cm
IPS
1920x1080
SLIM BEZEL
15cm
B
A
G
epeat

iiyama
ProLite
XB2792HSU
27"
68.6cm
IPS
1920x1080
SLIM BEZEL
15cm

iiyama

ProLite
32792HSU

27"
68.6cm
IPS
1920x10

15cm

68.6cm

Tutti i marchi e i marchi registrati citati. E & O E. Specifiche soggette a modifiche senza preavviso. Tutti i display LCD è conforme alla norma ISO-9241-307:2008 in connessione con difetti dei pixel. **© IIYAMA CORPORATION. ALL RIGHTS RESERVED**