Monitor da 27" con tecnologia IPS, risoluzione 4K e risparmio energetico dinamico (DPS)

Il ProLite XU2792UHSU, con il suo elegante design frontale e la risoluzione 4K, è in grado di contenere quattro volte più informazioni di un display Full-HD. Dotato di pannello IPS per una riproduzione precisa dei colori e ampi angoli di visione, oltre a valori elevati di contrasto e luminosità, garantisce prestazioni impeccabili sia per le attività fotografiche che per il web design. Grazie alla funzione di risparmio energetico dinamico (DPS), è sufficiente premere un interruttore per godere di una regolazione intelligente della luminosità per un'efficienza energetica ottimale senza compromettere la brillantezza. Ridefinite da capo il vostro flusso di lavoro creativo con il ProLite XU2792UHSU.

Disponibile anche con supporto regolabile in altezza : ProLite XUB2792UHSU-B6

Risparmio energetico dinamico (DPS)

Il risparmio energetico dinamico (DPS) rileva in modo intelligente l'immagine corrente e regola la luminosità in modo dinamico per risparmiare energia. L'impostazione predefinita è " On ", che potrebbe oscurare leggermente lo schermo. È sufficiente passare a "Off" per ottenere una luminosità ottimale.

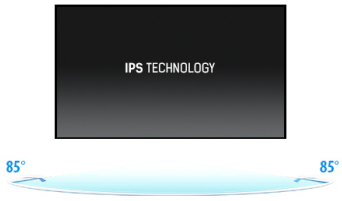

IPS Technology

I display IPS sono noti soprattutto per gli ampi angoli di visione e i colori naturali e precisi. Sono particolarmente adatti per applicazioni critiche dal punto di vista del colore.

01 CARATTERISTICHE DISPLAY

Design	ultra magro
Diagonale	27", 68.5cm
Pannello	IPS LED, finitura opaca
Risoluzione nativa	3840 x 2160 @60Hz (DisplayPort, 8.3 megapixel 4K UHD)
Format	16:9
Luminosità	350 cd/m²
Contrasto statico	1300:1
Contrasto avanzato	80M:1
Tempo di risposta (GTG)	4ms
Angolo di visione	orizzontale/verticale: 178°/178°, sinistra/destro 89°/89°, alto/gíu: 89°/89°
Supporta colore	1.07B 8bit (sRGB: 100%, NTSC 72%)
Siincronizzazione orizontale	30 - 140kHz
Angolo di visione L x H	596.7 x 335.7mm, 23.5 x 13.2"
Pixel pitch	0.155mm
Color	opaca, nero

02 INTERFACCE / CONNETTORI / CONTROLLI

Connettore ingresso	HDMI x1 (v.2.0) DisplayPort x1 (v.1.2)
USB HUB	x4 (3x Type A (v.3.2 Gen 1 (5Gbit; 4.5W), 1x Type C (PD 15W))
HDCP	si
Connettore cuffie	si

03 CARATTERISTICHE SPECIALI

Riduzione luce blu	si
Flicker free	si
Lingua OSD	EN, DE, FR, ES, IT, RU, JP, CZ, NL, PL
Pulsanti controllo	Joystick: Centro (Alimentazione/Menu), Su (Selezione ingresso), Giù, Destra (Volume/Mute), Sinistra (Sottomenu)
Controllo utente	regolazione dell'immagine (luminosità, contrasto, ECO, ACR, OD, tecnologia X-Res, DPS), impostazioni del colore (6 assi, colore i-Style, riduttore di luce blu, gamma, gamma RGB, temperatura del colore, preimpostazione dell'utente), OSD (posizione H. dell'OSD, posizione V. dell'OSD, ora dell'OSD, sfondo dell'OSD, DDC/CI, informazioni sul display), lingua, richiamo, varie (nitidezza e morbidezza, regolazione della modalità video, logo di apertura, LED, USB BC), selezione dell'ingresso (sorgente) impostazioni audio (volume, mute)
Altoparlanti	2 x 2W
Utilità	brevettato Kensington-lock™, DDC2B, Mac OSX

04 MECCANICA

Regolazione posizione display	tilt
Angolo di inclinazione	20° alto; 4° giù
Montaggio VESA	100 x 100mm
Passaggio cavi	si

05 ACCESSORI INCLUSI

Cavo	di alimentazione, USB, HDMI, DP
Altro	guida rapida, guida di sicurezza

06 ALIMENTAZIONE

Unità di alimentazione	interno
Alimentazione	AC 100 - 240V, 50/60Hz
Consumo energia	34W tipico, 0.5W stand by, 0.3W spento

07 SOSTENIBILITA'

Norme	TCO Certified, CE, TÜV-GS, EAC, PSE, RoHS support, ErP, WEEE, VCCI, REACH, UKCA
Classe efficienza energetica (Regulation (EU) 2017/1369)	F
EPEAT Silver	*l'iscrizione varia a seconda del paese, per i dettagli consultare il sito www.epeat.net
REACH SVHC	sopra 0.1%: Piombo

08 DIMENSIONI / PESO

Prodotti dimensioni L x H x P	614.5 x 439.5 x 190mm
Box dimensioni L x H x P	688 x 473 x 124mm
Peso (netto)	4.7kg
Peso (lordo)	7.1kg
EAN code	4948570123797

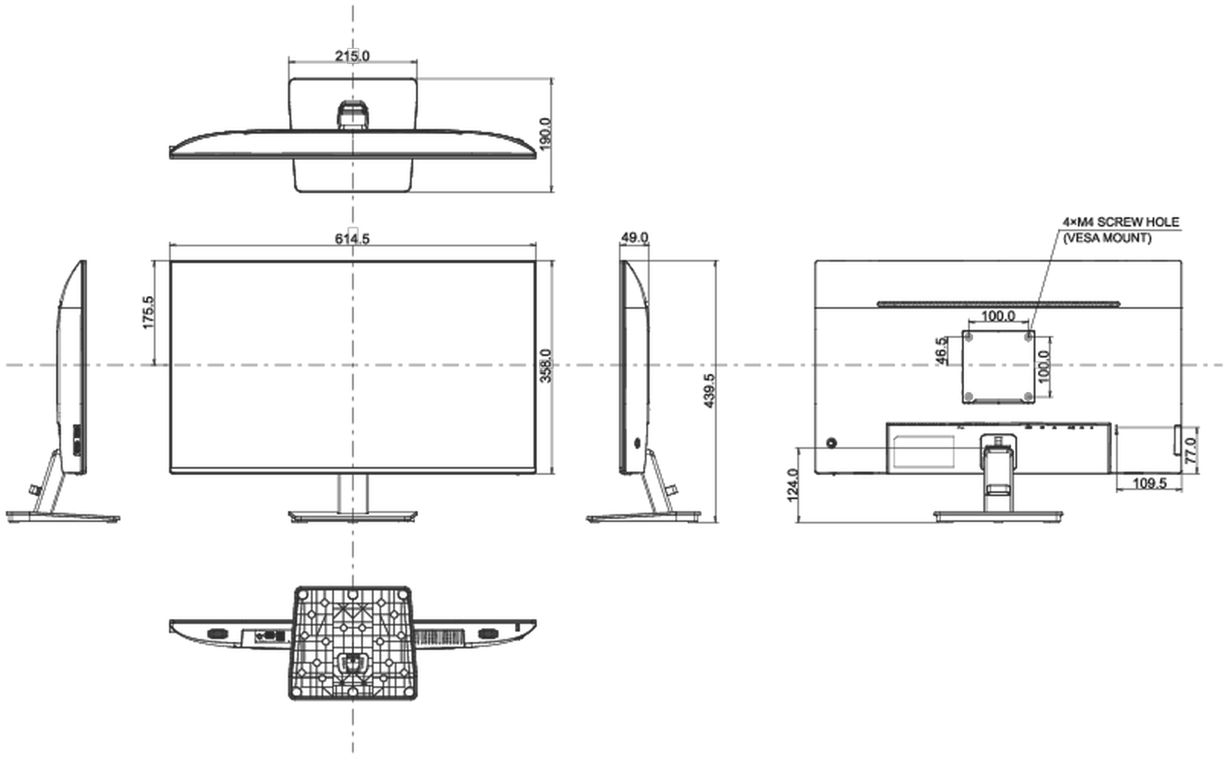

Tutti i marchi e i marchi registrati citati. E & O E. Specifiche soggette a modifiche senza preavviso. Tutti i display LCD è conforme alla norma ISO-9241-307:2008 in connessione con difetti dei pixel.

© IIYAMA CORPORATION. ALL RIGHTS RESERVED