Monitor desktop da 24" con integrati webcam e microfono compatibili con Windows Hello

Il monitor XUB2490HSUH è un monitor desktop da 24” di prima qualità, progettato per uso professionale e personale. La matrice IPS garantisce una riproduzione dei colori precisa e uniforme, offrendo immagini straordinarie con ampi angoli di visione. Grazie al riduttore di luce blu e alla tecnologia LCD priva di sfarfallio, riduce l'affaticamento degli occhi e offre un'esperienza visiva confortevole. Dotato di un supporto regolabile in altezza di 15 cm che offre funzioni di rotazione e di orientamento, consente di personalizzare facilmente la posizione dello schermo in base alle proprie preferenze. Inoltre, il monitor ha una webcam integrata di alta qualità con messa a fuoco automatica da 5MP, un otturatore per la privacy e microfono conforme a Windows Hello, che aggiunge comodità e sicurezza al vostro spazio di lavoro.

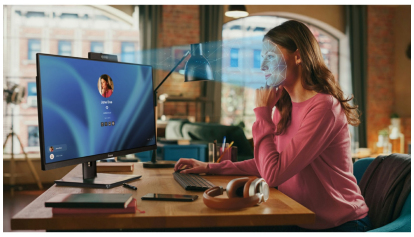

Windows Hello webcam

La webcam integrata con microfono e autofocus garantisce una compatibilità perfetta con qualsiasi piattaforma di videoconferenza o web conference. La conformità con Windows Hello consente agli utenti di accedere ai propri dispositivi utilizzando metodi di autenticazione biometrica. Si tratta di un modo comodo e sicuro per accedere ai dispositivi e alle applicazioni senza bisogno di password.

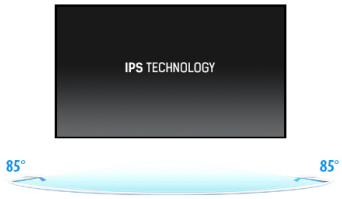

IPS Technology

I display IPS sono noti soprattutto per gli ampi angoli di visione e i colori naturali e precisi. Sono particolarmente adatti per applicazioni critiche dal punto di vista del colore.

01 CARATTERISTICHE DISPLAY

Design	borderless su tre lati
Diagonale	23.8", 60.5cm
Pannello	IPS LED, finitura opaca
Risoluzione nativa	1920 x 1080 @100Hz (2.1 megapixel Full HD)
Format	16:9
Luminosità	250 cd/m²
Contrasto statico	1300:1
Contrasto avanzato	80M:1
Tempo di risposta (GTG)	4ms
Angolo di visione	orizzontale/verticale: 178°/178°, sinistra/destro 89°/89°, alto/gíu: 89°/89°
Supporta colore	16.7mln (sRGB: 99%; NTSC: 72%)
Siincronizzazione orizontale	30 - 115kHz
Angolo di visione L x H	527 x 296.5mm, 20.7 x 11.7"
Pixel pitch	0.275mm
Color	opaca, nero

02 INTERFACCE / CONNETTORI / CONTROLLI

Connettore ingresso	HDMI x1 (v.1.4) DisplayPort x1 (v.1.2)
USB HUB	x3 (v.3.2 Gen 1 (5Gbps, DC5V, 900mA))
HDCP	si
Connettore cuffie	si

03 CARATTERISTICHE SPECIALI

Riduzione luce blu	si
Flicker free	si
supporta la Tecnologia Adaptive Sync	si
Extra	Webcam 5 MP integrata con autofocus, microfono e otturatore per la privacy, compatibile con Windows Hello
Lingua OSD	EN, DE, FR, ES, IT, PT, RU, JP, CZ, NL, PL
Pulsanti controllo	Selezione segnale/ Uscita (ingresso), + / Volume, - / Eco, Menu, Alimentazione
Controllo utente	regolazione dell'immagine (contrasto, luminosità, colore i-Style, ACR, Eco, OD, tecnologia X-Res), impostazioni dell'immagine (riduzione della luce blu, nitidezza e morbidezza, regolazione della modalità video), impostazioni del colore (gamma, 6 assi, temp. colore), impostazioni audio (volume, mute), impostazioni OSD (posizione H., posizione V., tempo OSD, rotazione OSD, lingua), extra 1 (Adpative Sync, USB BC), extra 2 (reset, DDC/CI, selezione del segnale, gamma HDMI, logo di apertura, LED, informazioni)
Altoparlanti	2 x 2W
Utilità	brevettato Kensington-lock™, DDC2B, Mac OSX

04 MECCANICA

Regolazione posizione display	altezza, swivel, tilt, perno (rotazione di entrambi i lati)
Regolazione altezza	150mm
Rotazione (funzione PIVOT)	90°
Snodo	120°; 60° sinistra; 60° destro

Angolo di inclinazione	23° alto; 5° giù
Montaggio VESA	100 x 100mm
Passaggio cavi	si

05 ACCESSORI INCLUSI

Cavo	di alimentazione, USB, HDMI
Altro	guida rapida, guida di sicurezza

06 ALIMENTAZIONE

Unità di alimentazione	interno
Alimentazione	AC 100 - 240V, 50/60Hz
Consumo energia	14W default , 0.5W stand by, 0.3W spento

07 SOSTENIBILITA'

Norme	TCO Certified, CE, TÜV-Bauart, EAC, VCCI-B, PSE, RoHS support, ErP, WEEE, REACH, UKCA
Classe efficienza energetica (Regulation (EU) 2017/1369)	D
EPEAT	*l'iscrizione varia a seconda del paese, per i dettagli consultare il sito www.epeat.net
REACH SVHC	sopra 0.1%: Piombo

08 DIMENSIONI / PESO

Prodotti dimensioni L x H x P	539.5 x 364 (514) x 209.5mm
Box dimensioni L x H x P	610 x 410 x 159mm
Peso (netto)	4.9kg
Peso (lordo)	6.4kg
EAN code	4948570125517

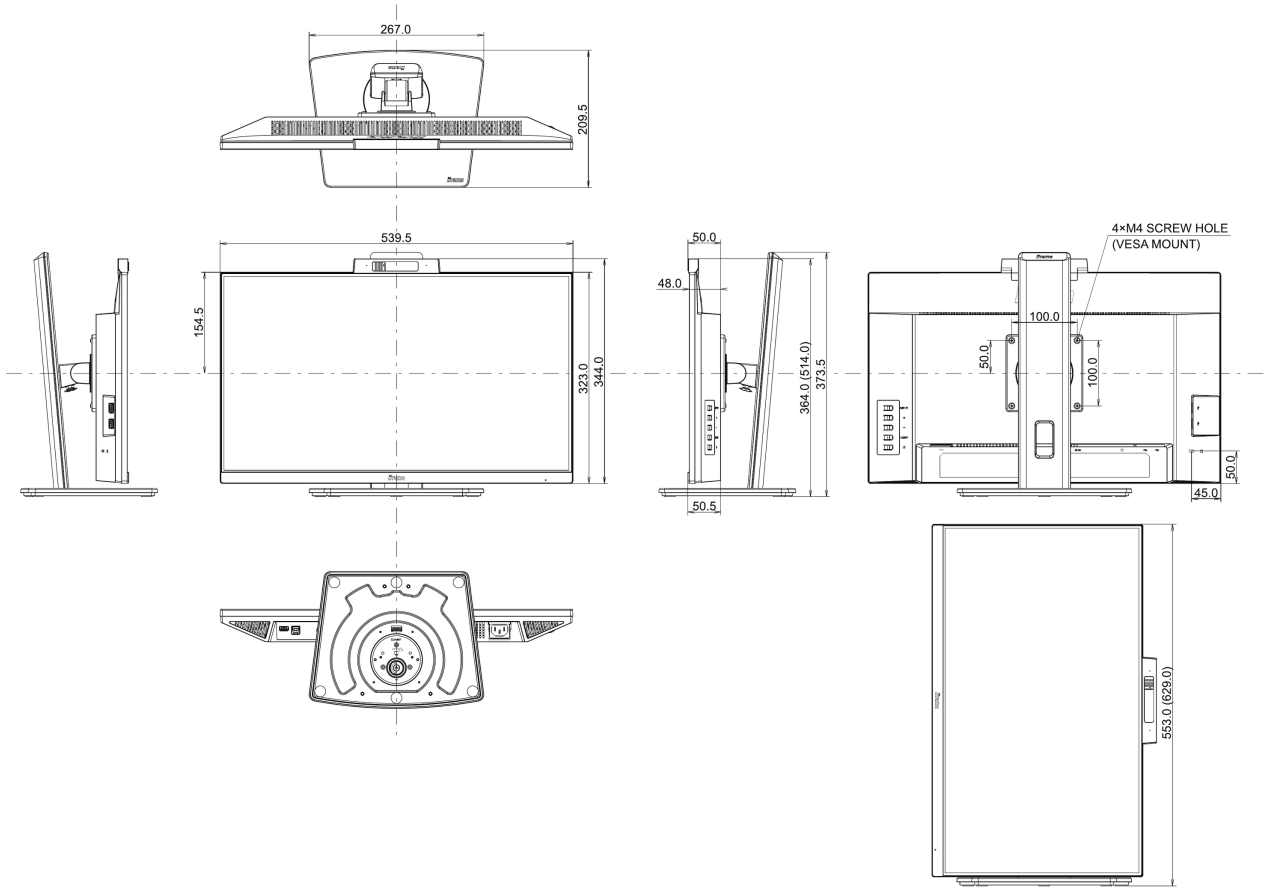

Tutti i marchi e i marchi registrati citati. E & O E. Specifiche soggette a modifiche senza preavviso. Tutti i display LCD è conforme alla norma ISO-9241-307:2008 in connessione con difetti dei pixel.

© IIYAMA CORPORATION. ALL RIGHTS RESERVED