Monitor desktop da 25" con risoluzione 1920x1200, dotato di pannello IPS e un supporto regolabile in altezza

Il monitor ProLite XUB2595WSU offre eccellenti prestazioni d'immagine ed è una buona scelta per applicazioni d'ufficio, grafiche e CAD. Il monitor è dotato di un pannello LED con tecnologia IPS, una risoluzione nativa di 1920x1200 pixel e offre un'accurata riproduzione dei colori e ampi angoli di visione. La funzione di riduzione della luce blu e i LED privi di sfarfallio contribuiscono a ridurre in modo significativo l'affaticamento degli occhi che si verifica quando si lavora davanti a un monitor tipico. Il supporto regolabile in altezza di 150 mm consente di regolare facilmente la posizione dello schermo in base alle preferenze individuali. Una soluzione eccellente per piccole applicazioni di digital signage e per uffici con configurazioni a più monitor.

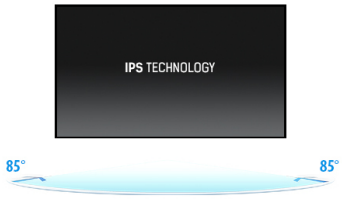

IPS

I display IPS sono noti soprattutto per gli ampi angoli di visione e i colori naturali e precisi. Sono particolarmente adatti per applicazioni critiche dal punto di vista del colore.

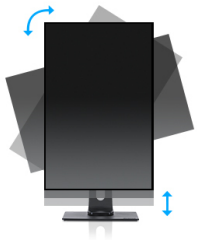

HAS (150mm) + Pivot (rotazione di entrambi i lati)

Il supporto regolabile in altezza permette di creare una postura e una posizione di lavoro ergonomiche, per soddisfare ogni requisito in materia di salute e sicurezza. Ciò non solo evita problemi di salute, ma garantisce anche un miglioramento della produttività. La funzione Pivot permette di ruotare lo schermo dalla modalità ritratto alla modalità paesaggio. Questa funzionalità è utile nel caso in cui l'applicazione privilegi l'altezza rispetto alla larghezza.

01 CARATTERISTICHE DISPLAY

Design	borderless su tre lati
Diagonale	25", 63.36cm
Pannello	IPS LED, finitura opaca
Risoluzione nativa	1920 x 1200 (2.3 megapixel WUXGA)
Format	16:10
Luminosità	300 cd/m²
Contrasto statico	1000:1
Contrasto avanzato	5M:1
Tempo di risposta (GTG)	4ms
Angolo di visione	orizzontale/verticale: 178°/178°, sinistra/destro 89°/89°, alto/gíu: 89°/89°
Supporta colore	16.7mln
Siincronizzazione orizontale	30 - 89kHz
Angolo di visione L x H	535.4 x 338.7mm, 21.1 x 13.3"
Pixel pitch	0.279x0.282mm
Color	opaca, nero

02 INTERFACCE / CONNETTORI / CONTROLLI

Connettore ingresso	VGA x1 (max. 1920 x 1200 @60Hz) HDMI x1 (max. 1920 x 1200 @60Hz) DisplayPort x1 (max. 1920 x 1200 @75Hz)
USB HUB	x2 (v.2.0)
HDCP	si
Connettore cuffie	si

03 CARATTERISTICHE SPECIALI

Riduzione luce blu	si
Flicker free	si
supporta la Tecnologia Adaptive Sync	DisplayPort @48-75Hz
Lingua OSD	EN, DE, FR, RU, JP, NL, PL
Pulsanti controllo	Auto/segnale, -/ECO, +/volume, menu, accensione
Controllo utente	luminanza (contrasto, luminosità, colore i-Style, ACR, ECO), impostazioni immagine (orologio pixel, fase, posizione H., posizione V., rapporto d'aspetto), impostazioni colore (gamma, 6-Axis, temp. colore), OSD (posizione H., posizione V., tempo OSD, lingua), extra (reset, DDC/CI, selezione segnale, OD, sorgente audio, logo di apertura, FreeSync, informazioni)
Altoparlanti	2 x 2W
Utilità	brevettato Kensington-lock™, DDC/CI, DDC2B, Mac OSX

04 MECCANICA

Regolazione posizione display	altezza, swivel, tilt, perno (rotazione di entrambi i lati)
Regolazione altezza	150mm
Rotazione (funzione PIVOT)	90°
Snodo	90°; 45° sinistra; 45° destro
Angolo di inclinazione	23° alto; 5° giù
Montaggio VESA	100 x 100mm
Passaggio cavi	si

05 ACCESSORI INCLUSI

Cavo	di alimentazione, USB, HDMI, DP
Altro	guida rapida, guida di sicurezza

06 ALIMENTAZIONE

Unità di alimentazione	interno
Alimentazione	AC 100 - 240V, 50/60Hz
Consumo energia	28W tipico, 0.5W stand by, 0.3W spento

07 SOSTENIBILITA'

Norme	TCO Certified, CE, TÜV-Bauart, EAC, PSE, RoHS support, ErP, WEEE, VCCI, REACH, UKCA
Classe efficienza energetica (Regulation (EU) 2017/1369)	F
REACH SVHC	sopra 0.1%: Piombo

08 DIMENSIONI / PESO

Prodotti dimensioni L x H x P	546.5 x 376.5 (526.5) x 209.5mm
Box dimensioni L x H x P	629 x 452 x 160mm
Peso (netto)	5kg
Peso (lordo)	6.5kg
EAN code	4948570121465

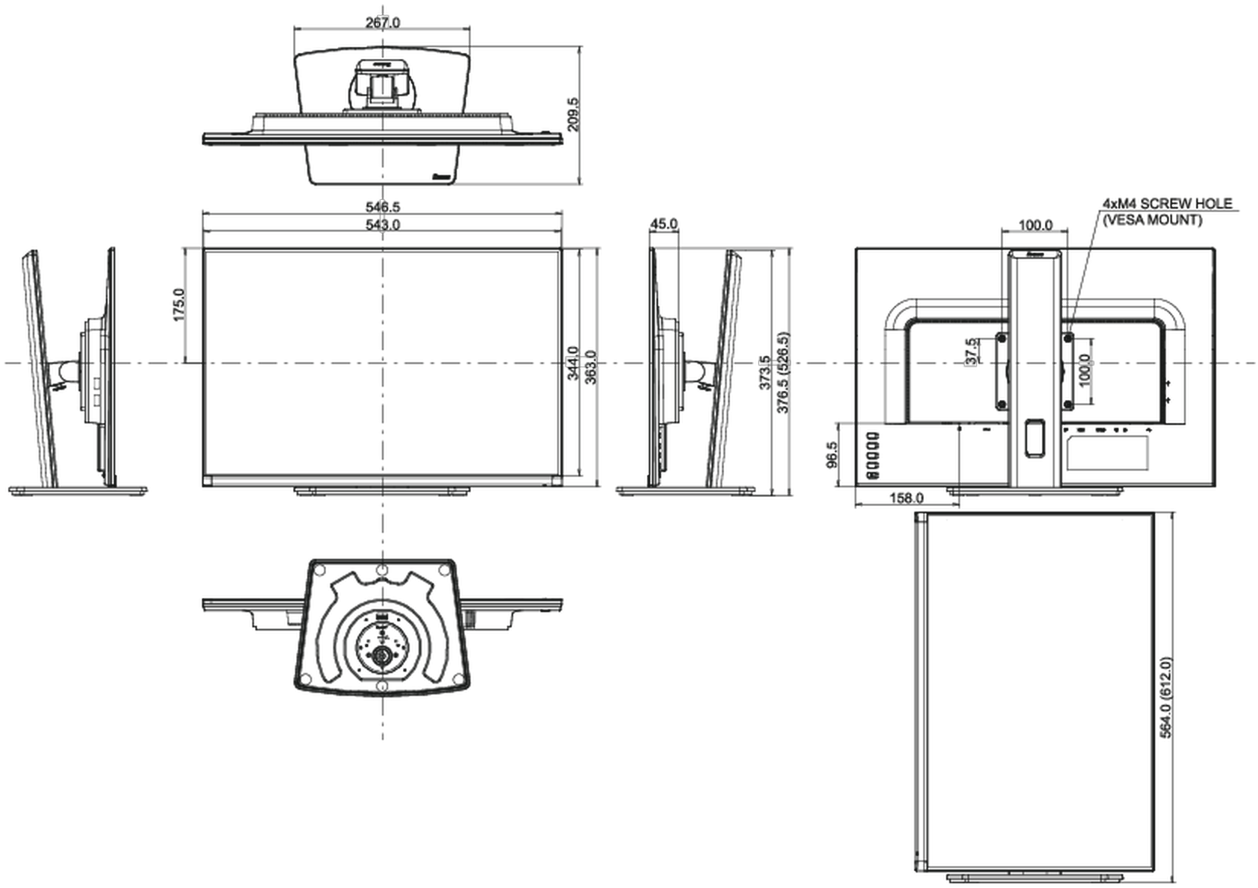

Tutti i marchi e i marchi registrati citati. E & O E. Specifiche soggette a modifiche senza preavviso. Tutti i display LCD è conforme alla norma ISO-9241-307:2008 in connessione con difetti dei pixel.

© IIYAMA CORPORATION. ALL RIGHTS RESERVED