Slim Line | DISPLAY PORT | HDMI | ECO | USB HUB | VESA

Monitor ultra slim da 27’’ con tecnologia IPS, risoluzione 4K, risparmio energetico dinamico (DPS) e un supporto regolabile in altezza

Il ProLite XUB2792UHSU, con il suo elegante design frontale e la risoluzione 4K, è in grado di contenere quattro volte più informazioni rispetto a un display Full-HD. Dotato di un pannello IPS per una riproduzione precisa dei colori e ampi angoli di visione, oltre a valori elevati di contrasto e luminosità, garantisce prestazioni impeccabili sia per attività fotografiche che di web design. Il supporto regolabile in altezza di 150 mm, con funzioni di rotazione e di orientamento, consente di ottenere un angolo di visione perfetto. Grazie alla funzione di risparmio energetico dinamico (DPS), è sufficiente attivare un interruttore per godere di una regolazione intelligente della luminosità per un'efficienza energetica ottimale senza compromettere la brillantezza. Ridefinite il vostro flusso di lavoro creativo con ProLite XUB2792UHSU.

Disponibile anche con supporto fisso : ProLite XU2792UHSU-B6

Risparmio energetico dinamico (DPS)

Il risparmio energetico dinamico (DPS) rileva in modo intelligente l'immagine corrente e regola la luminosità in modo dinamico per risparmiare energia. L'impostazione predefinita è “ On ”, che potrebbe oscurare leggermente lo schermo. È sufficiente passare a “Off” per ottenere una luminosità ottimale.

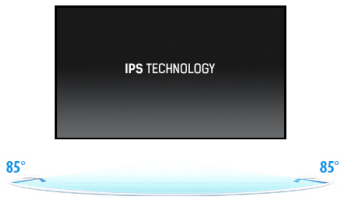

IPS Technology

I display IPS sono noti soprattutto per gli ampi angoli di visione e i colori naturali e precisi. Sono particolarmente adatti per applicazioni critiche dal punto di vista del colore.

01 CARATTERISTICHE DISPLAY

Design	ultra magro
Diagonale	27", 68.5cm
Pannello	IPS LED, finitura opaca
Risoluzione nativa	3840 x 2160 @60Hz (DisplayPort, 8.3 megapixel 4K UHD)
Format	16:9
Luminosità	350 cd/m²
Contrasto statico	1300:1
Contrasto avanzato	80M:1
Tempo di risposta (GTG)	4ms
Angolo di visione	orizzontale/verticale: 178°/178°, sinistra/destro 89°/89°, alto/gíu: 89°/89°
Supporta colore	1.07B 8bit (sRGB: 100%, NTSC 72%)
Siincronizzazione orizontale	30 - 140kHz
Angolo di visione L x H	596.7 x 335.7mm, 23.5 x 13.2"
Pixel pitch	0.155mm
Color	opaca, nero

02 INTERFACCE / CONNETTORI / CONTROLLI

Connettore ingresso	HDMI x1 (v.2.0) DisplayPort x1 (v.1.2)
USB HUB	x4 (3x Type A (v.3.2 Gen 1 (5Gbit; 4.5W), 1x Type C (PD 15W))
HDCP	si
Connettore cuffie	si

03 CARATTERISTICHE SPECIALI

Riduzione luce blu	si
Flicker free	si
Lingua OSD	EN, DE, FR, ES, IT, RU, JP, CZ, NL, PL
Pulsanti controllo	Joystick: Centro (Alimentazione / Menu), Su (Selezione ingresso), Giù, Destra (Volume / Mute), Sinistra (Sottomenu)
Controllo utente	picture adjust (brightness, contrast, ECO, ACR, OD, X-Res technology, DPS), colour settings (6-axis, i-Style colour, blue light reducer, gamma, RGB range, colour temperature, user preset), OSD (OSD H. position, OSD V. position, OSD rotate, OSD time, OSD background, DDC/CI, display information), language, recall, miscellaneous (sharp and soft, video mode adjust, opening logo, LED, USB BC), input select (source) audio settings (volume, mute)
Altoparlanti	2 x 2W
Utilità	brevettato Kensington-lock™, DDC2B, Mac OSX

04 MECCANICA

Regolazione posizione display	altezza, swivel, tilt, perno (rotazione di entrambi i lati)
Regolazione altezza	150mm
Rotazione (funzione PIVOT)	90°
Snodo	90°; 45° sinistra; 45° destro
Angolo di inclinazione	23° alto; 5° giù
Montaggio VESA	100 x 100mm
Passaggio cavi	si

05 ACCESSORI INCLUSI

Cavo	di alimentazione, USB, HDMI, DP
Altro	guida rapida, guida di sicurezza

06 ALIMENTAZIONE

Unità di alimentazione	interno
Alimentazione	AC 100 - 240V, 50/60Hz
Consumo energia	34W tipico, 0.5W stand by, 0.3W spento

07 SOSTENIBILITA'

Norme	TCO Certified, CE, TÜV-GS, EAC, PSE, RoHS support, ErP, WEEE, VCCI, REACH, UKCA
Classe efficienza energetica (Regulation (EU) 2017/1369)	F
EPEAT Silver	*l'iscrizione varia a seconda del paese, per i dettagli consultare il sito www.epeat.net
REACH SVHC	sopra 0.1%: Piombo

08 DIMENSIONI / PESO

Prodotti dimensioni L x H x P	614.5 x 397.5 (547.5) x 209.5mm
Box dimensioni L x H x P	688 x 463 x 138mm
Peso (netto)	6.3kg
Peso (lordo)	8.7kg
EAN code	4948570123803

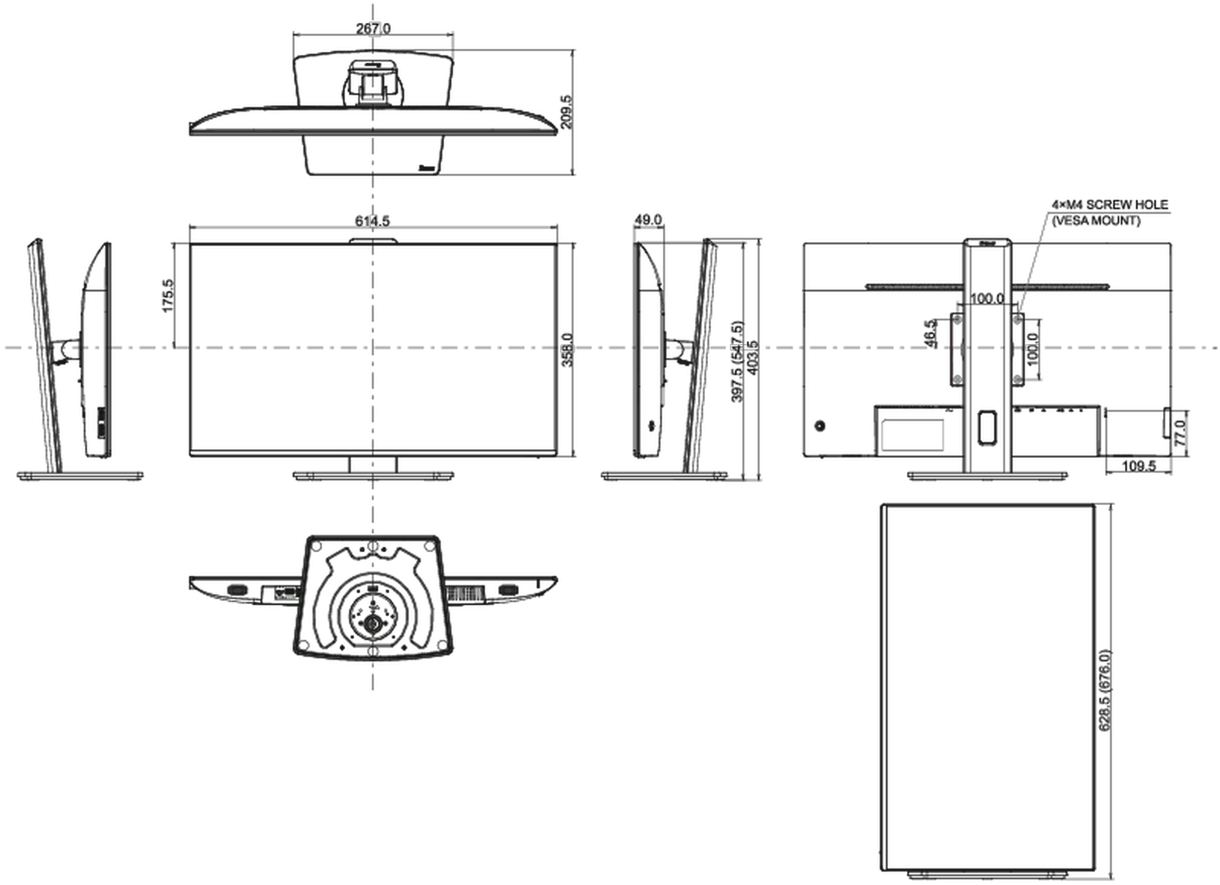

Tutti i marchi e i marchi registrati citati. E & O E. Specifiche soggette a modifiche senza preavviso. Tutti i display LCD è conforme alla norma ISO-9241-307:2008 in connessione con difetti dei pixel.

© IIYAMA CORPORATION. ALL RIGHTS RESERVED