Monitor da 27” con risoluzione 4K, tecnologia pannello IPS, dock USB-C, switch KVM, RJ45 (LAN) e erogazione di energia di 96W

Scoprite XUB2797UHSNP, un monitor da 27" con tecnologia pannello IPS, risoluzione 4K, dotato di dock USB-C, switch KVM e RJ45 per la connettività LAN. Lo switch KVM consente di collegare più computer a un'unica postazione. Eliminate i cavi aggrovigliati con il dock USB-C, che trasmette tutti i dati (audio e video) mentre alimenta il notebook. Espandete facilmente il vostro desktop creando una configurazione a doppio monitor con la connessione DisplayPort. Godetevi colori accurati e ampi angoli di visione grazie alla tecnologia pannello IPS. La risoluzione 4K e l'elevato contrasto consentono una visualizzazione eccezionale per applicazioni come la fotografia e il web design. Il supporto ergonomico offre una regolazione in altezza di 150 mm e la funzione di inclinazione/rotazione per la modalità ritratto e ottimizza il comfort quando si lavora con molti dati.

USB-C Dock

La dock consente di collegare il laptop con un unico cavo al monitor per assicurarsi che sia carico e collegato ad una rete cablata e che il segnale del laptop sia inviato al monitor. Un secondo monitor può essere collegato all'uscita DisplayPort (MST) per creare una configurazione multi-monitor. Con le porte USB aggiuntive, è possibile collegare al monitor anche il mouse, la tastiera o la webcam. Il tutto grazie ad un unico cavo che collega il vostro laptop* alla dock USB C del monitor.
*Le funzioni variano a seconda del supporto USB-C del vostro laptop.

KVM SWITCH

Con un monitor con la funzione KVM switch e' possibile condividere i dispositivi collegati con due computer diversi via le porte USB. Basta cambiare l’ingresso del segnale nel menu OSD del monitor e la tastiera, il mouse e la webcam passano immediatamente dal notebook al PC.

01 CARATTERISTICHE DISPLAY

Design	borderless su tre lati
Diagonale	27", 68.5cm
Pannello	IPS Panel Technology LED, finitura opaca
Risoluzione nativa	3840 x 2160 @60Hz (8.3 megapixel 4K UHD)
Format	16:9
Luminosità	350 cd/m²
Contrasto statico	1300:1
Contrasto avanzato	80M:1
Tempo di risposta (GTG)	4ms
Angolo di visione	orizzontale/verticale: 178°/178°, sinistra/destro 89°/89°, alto/gíu: 89°/89°
Supporta colore	1.07B (8bit+FRC) (sRGB: 99%; NTSC: 72%)
Siincronizzazione orizontale	30 - 140kHz
Angolo di visione L x H	596.7 x 335.7mm, 23.5 x 13.2"
Pixel pitch	0.155mm
Color	opaca, nero

02 INTERFACCE / CONNETTORI / CONTROLLI

Connettore ingresso	HDMI x1 (v.2.0) DisplayPort x1 (v.1.2) USB-C x1 (PD 96W)
Video uscita	DisplayPort x1
USB HUB	x4 (3x v.3.2 Gen 1 (5Gbps, 4.5W) 1x Type C (5Gbps, 15W))
USB-C DOCK	x1 (Power delivery 96W, LAN, DP out, USB v.3.2 (Gen 1, 5Gbit))
HDCP	si
Connettore cuffie	si
RJ45 (LAN)	x1

03 CARATTERISTICHE SPECIALI

KVM switch	si
Riduzione luce blu	si
Flicker free	si
Extra	i-Style colour
Lingua OSD	EN, DE, FR, ES, IT, RU, JP, CZ, NL, PL
Pulsanti controllo	Joystick/Power: Su/Selezione ingresso, Giù, Destra/Volume/Mute, Sinistra/Sottomenu/scorciatoia, Ingresso/Esci.
Controllo utente	regolazione dell'immagine (luminosità, contrasto, Eco, ACR, OD, tecnologia X-Res, DPS), impostazioni del colore (6-Axis, colore i-Style, riduttore di luce blu, gamma, gamma RGB, temperatura colore, preimpostazione utente), PiP/PbP (sorgente secondaria, posizione PiP, dimensione PiP, swap), OSD (posizione OSD H., posizione OSD V., rotazione OSD, tempo OSD, sfondo OSD, DDC/CI, informazioni sul display), lingua, richiamo, varie (nitidezza e morbidezza, regolazione modalità video, logo di apertura, LED, USB BC, MST, USB C, indirizzo MAC), KVM, selezione ingresso (sorgente), impostazioni audio (volume, mute, ingresso)
Altoparlanti	2 x 2W
Utilità	brevettato Kensington-lock™, DDC/CI, DDC2B

04 MECCANICA

Regolazione posizione display	altezza, swivel, tilt, perno (rotazione di entrambi i lati)
Regolazione altezza	150mm
Rotazione (funzione PIVOT)	90°
Snodo	90°; 45° sinistra; 45° destro
Angolo di inclinazione	23° alto; 5° giù
Montaggio VESA	100 x 100mm
Passaggio cavi	si

05 ACCESSORI INCLUSI

Cavo	di alimentazione, USB, HDMI, DP, USB-C
Altro	guida rapida, guida di sicurezza

06 ALIMENTAZIONE

Unità di alimentazione	interno
Alimentazione	AC 100 - 240V, 50/60Hz
Consumo energia	33W tipico, 0.5W stand by, 0.3W spento

07 SOSTENIBILITA'

Norme	TCO Certified, CE, TÜV-GS, EAC, VCCI-B, PSE, RoHS support, ErP, WEEE, REACH, UKCA
Classe efficienza energetica (Regulation (EU) 2017/1369)	F
EPEAT Silver	*l'iscrizione varia a seconda del paese, per i dettagli consultare il sito www.epeat.net
REACH SVHC	sopra 0.1%: Piombo
Garanzia	5 anni (per dettagli e paesi eleggibili prego controllare la sezione garanzia del nostro sito We)

08 DIMENSIONI / PESO

Prodotti dimensioni L x H x P	614.5 x 397.5 (547.5) x 209.5mm
Box dimensioni L x H x P	688 x 463 x 138mm
Peso (netto)	6.7kg
Peso (lordo)	9.2kg
EAN code	4948570123810

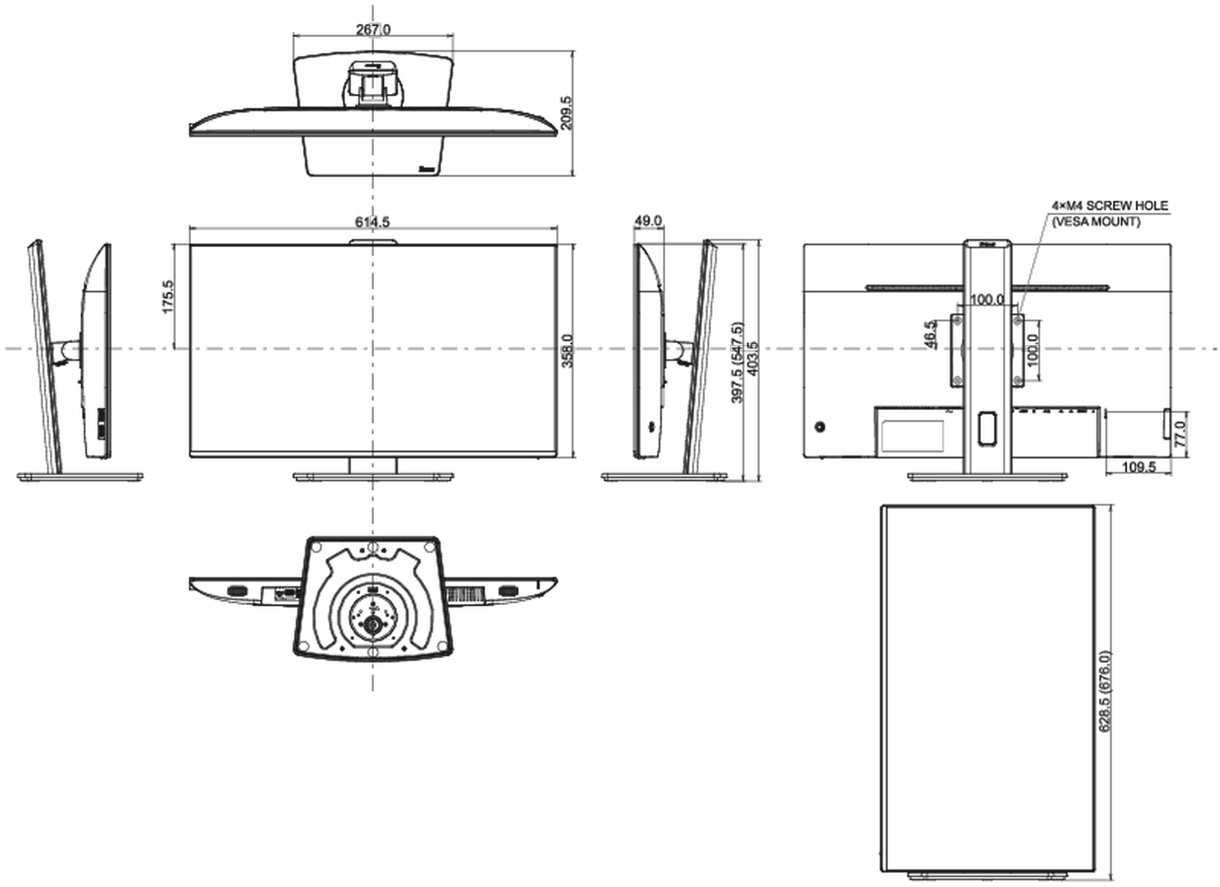

Tutti i marchi e i marchi registrati citati. E & O E. Specifiche soggette a modifiche senza preavviso. Tutti i display LCD è conforme alla norma ISO-9241-307:2008 in connessione con difetti dei pixel.

© IIYAMA CORPORATION. ALL RIGHTS RESERVED